角度头系列

ANGLE HEAD SERIES

高精角度铣头系列

HIGH PRECISION ANGLE HEAD SERIES

DK90-ER11 系列 DK90-ER11 SERIES

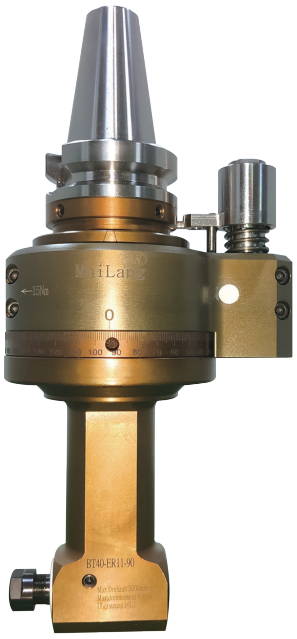

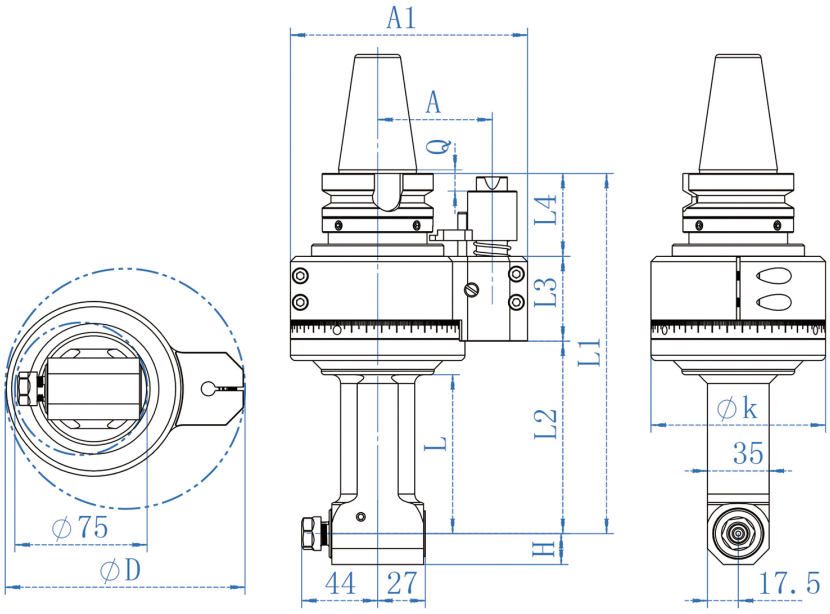

驱动刀柄 Driver holder	规格型号 Model	L	L1	L2	L3	L4	Q	A	A1	D	K	H
BT40	DK90-ER11-90L	90	204	109	48	47	12.5	65	135	136	100	17.5/15
	DK90-ER11-140L	140	254	159								
	DK90-ER11-190L	190	294	199								
HSK63	DK90-ER11-90L	90	226	109		69	32					
	DK90-ER11-140L	140	276	159								
	DK90-ER11-190L	190	316	199								
HSK100	DK90-ER11-90L	90	249.5	131.5	49	69	31	80/110	164	165	130	
	DK90-ER11-140L	140	299.5	181.5								
	DK90-ER11-190L	190	349.5	231.5								
BT50	DK90-ER11-90L	90	240.5	131.5		60	24					
	DK90-ER11-140L	140	290.5	181.5								
	DK90-ER11-190L	190	340.5	231.5								

备注：

◎夹持范围：0.5-7mm
◎扭矩：8.8NM
◎通过直径：75
◎减速比：1:1
◎最高转速：5000RPM
◎旋转方向：CW-CW

Remarks:

◎ Clamping range：0.5-7mm
◎ Torque：8.8NM
◎ Enter diameter：75
◎ Reduction ratio：1:1
◎ MAX speed：5000RPM
◎ Direction of rotation：CW-CW

高精度角度铣头 HIGH PRECISION ANGLE HEAD

DK90-BT30-ER11 系列 DK90-BT30-ER11 SERIES

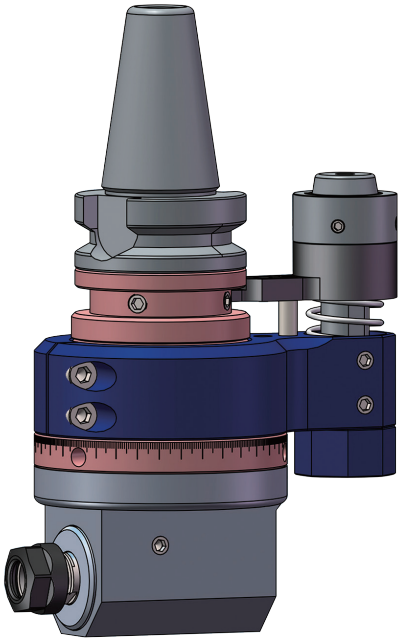

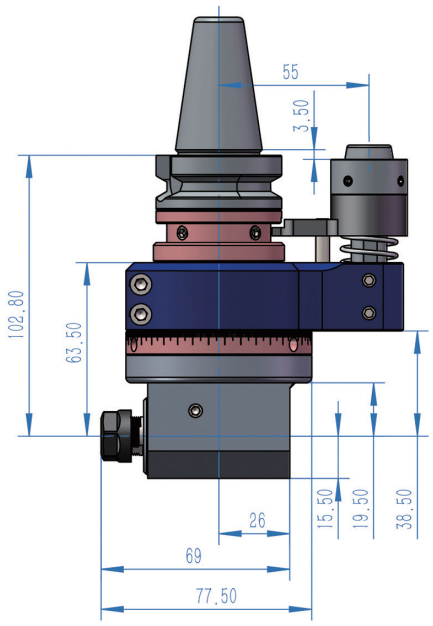

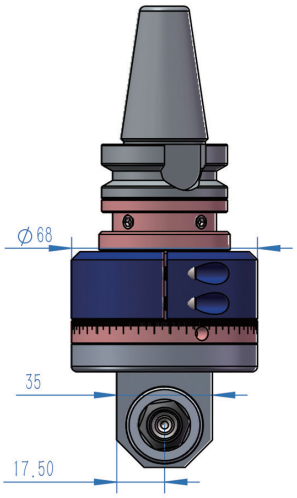

最小通过直径 Enter diameter	扭矩 Torque	齿轮传动比 Gear ratio	最高转速 MAX speed	铣头重量 Weight	钻孔 Drilling	攻牙 Tapping
7 7mm	10.8Nm	1:1	6000rpm	1.6KG	7mm	M6

特点：

◎满足高速 ATC 的重量限制的轻小型 BT30 系列。
◎本角度采用高精密研磨齿轮，一体式传动结构，传动平稳。
◎接触式油封防尘防水性能优越，寿命长。
◎保障产品在各类恶劣环境中正常使用。
◎正转输入正转输出，适用于钻孔、攻牙、模具雕刻，上下左右铣削，可自动换刀入库。

Description:

◎ Tiny BT30 series meets the weight limit of high-speed ATC.
◎ Adopts high-precision grinding gears and an integrated transmission structure to ensure stability.
◎ Excellent dustproof and waterproof performance and long service life.
◎ Ensure normal use in various harsh environments.
◎ CW-CW.Used in drilling, tapping, mold engraving, up and down, left and right milling.Automatic tool change.

DK90-ER16 系列 DK90-ER16 SERIES

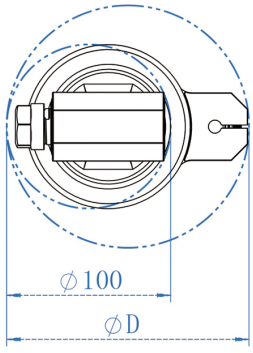

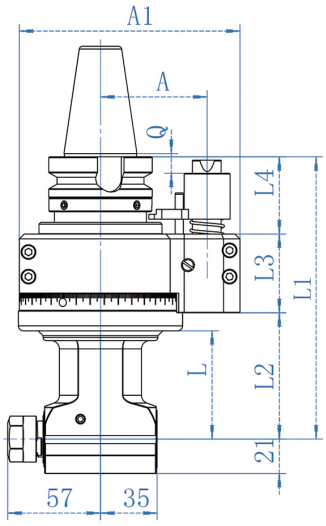

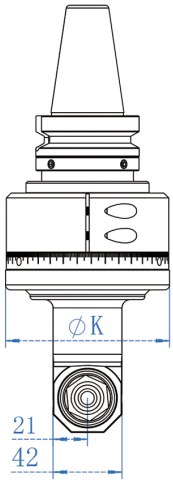

驱动刀柄 Driver holder	规格型号 Model	L	L1	L2	L3	L4	Q	A	A1	D	K	H
BT40	DK90-ER16-66L	66	172	77	48	47	12.5	65	135	145	100	/
	DK90-ER16-110L	110	216	121								
	DK90-ER16-160L	160	266	171								
	DK90-ER16-210L	210	316	221								
	DK90-ER16-260L	260	366	271								
HSK63	DK90-ER16-66L	66	194	77		69	32					
	DK90-ER16-110L	110	238	121								
	DK90-ER16-160L	160	288	171								
	DK90-ER16-210L	210	338	221								
	DK90-ER16-260L	260	388	271								
HSK100	DK90-ER16-66L	66	217.5	99.5	49	69	31	80/110	164	175	130	
	DK90-ER16-110L	110	261.5	143.5								
	DK90-ER16-160L	160	311.5	193.5								
	DK90-ER16-210L	210	361.5	243.5								
	DK90-ER16-260L	260	411.5	293.5								
BT50	DK90-ER16-66L	66	208.5	99.5		60	24					
	DK90-ER16-110L	110	252.5	143.5								
	DK90-ER16-160L	160	302.5	193.5								
	DK90-ER16-210L	210	352.5	243.5								
	DK90-ER16-260L	260	402.5	293.5								

备注：

◎夹持范围：0.5-10mm
◎扭矩：18NM
◎通过直径：100
◎减速比：1:1
◎最高转速：5000RPM
◎旋转方向：CW-CW

Remarks:

◎ Clamping range：0.5-10mm
◎ Torque：18NM
◎ Enter diameter：100
◎ Reduction ratio：1:1
◎ MAX speed：5000RPM
◎ Direction of rotation：CW-CW

高精度角度铣头 HIGH PRECISION ANGLE HEAD

DK90-BT30-ER16 系列 DK90-BT30-ER16 SERIES

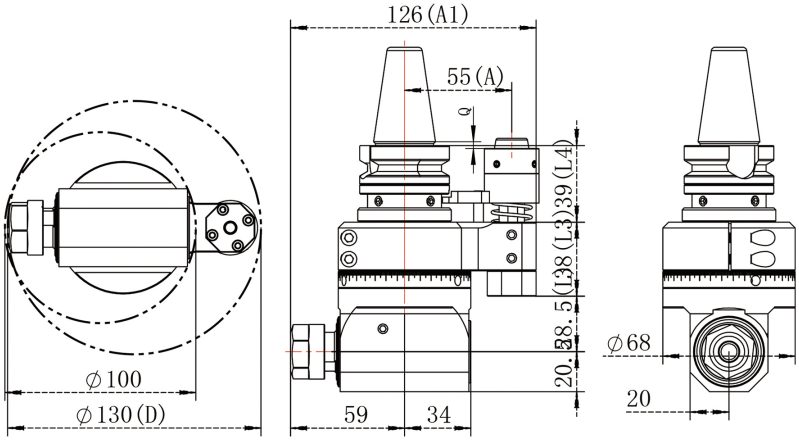

驱动刀柄 Driver holder	规格型号 Model	L	L1	L2	L3	L4	Q	A	A1	D	K	H
BT30	DK90-BT30-ER16	28.5	/	/	38	39	3.5	55	126	130	68	20.5

备注：

◎夹持范围：0.5-10mm
◎扭矩：18NM
◎通过直径：100
◎减速比：1:1
◎最高转速：6000RPM
◎旋转方向：CW-CW

Remarks:

◎ Clamping range：0.5-10mm
◎ Torque：18NM
◎ Enter diameter：100
◎ Reduction ratio：1:1
◎ MAX speed：6000RPM
◎ Direction of rotation：CW-CW

DK90-BT30-ER16L 系列 DK90-BT30-ER16L SERIES

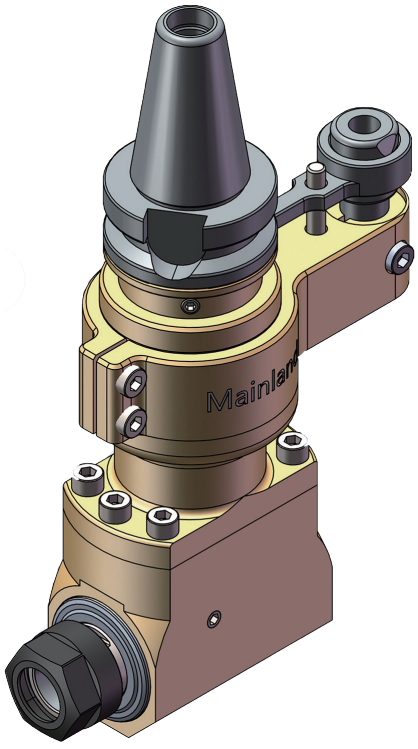

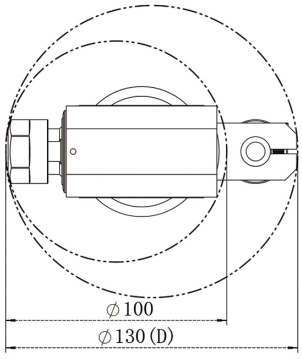

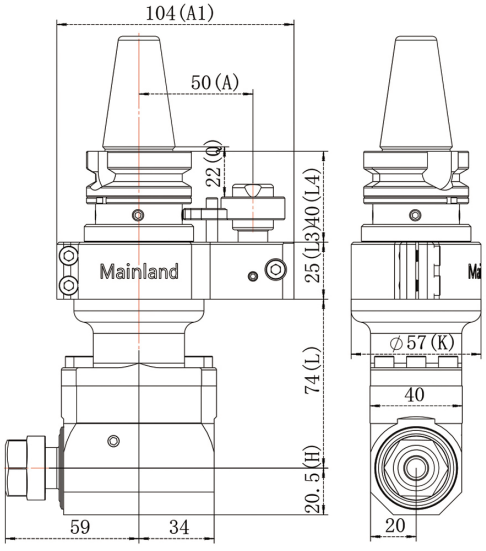

驱动刀柄 Driver holder	规格型号 Model	L	L1	L2	L3	L4	Q	A	A1	D	K	H
BT30	DK90-BT30-ER16	74	/	/	25	40	22	50	104	130	57	20

备注：

◎夹持范围：0.5-10mm
◎扭矩：18NM
◎通过直径：100
◎减速比：1:1
◎最高转速：6000RPM
◎旋转方向：CW-CW

Remarks:

◎ Clamping range：0.5-10mm
◎ Torque：18NM
◎ Enter diameter：100
◎ Reduction ratio：1:1
◎ MAX speed：6000RPM
◎ Direction of rotation：CW-CW

高精度角度铣头 HIGH PRECISION ANGLE HEAD

DK90-ER25 系列 DK90-ER25 SERIES

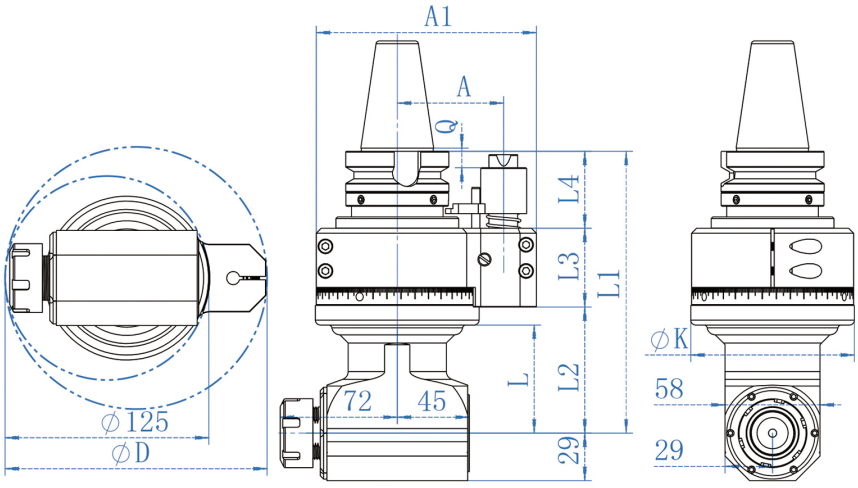

驱动刀柄 Driver holder	规格型号 Model	L	L1	L2	L3	L4	Q	A	A1	D	K	H
BT40	DK90-ER25-66L	66	172	77	48	47	12.5	65	135	160	100	29
	DK90-ER25-110L	110	216	121								
	DK90-ER25-160L	160	266	171								
	DK90-ER25-210L	210	316	221								
	DK90-ER25-250L	250	356	261								
	DK90-ER25-300L	300	406	311								
HSK63	DK90-ER25-66L	66	194	77		69	32					
	DK90-ER25-110L	110	238	121								
	DK90-ER25-160L	160	288	171								
	DK90-ER25-210L	210	338	221								
	DK90-ER25-250L	250	378	261								
	DK90-ER25-300L	300	428	311								
HSK100	DK90-ER25-66L	66	218	99.5	49	69	31	80/110	164	180	130	
	DK90-ER25-110L	110	262	143.5								
	DK90-ER25-160L	160	312	193.5								
	DK90-ER25-210L	210	362	243.5								
	DK90-ER25-250L	250	412	293.5								
	DK90-ER25-300L	300	462	343.5								
BT50	DK90-ER25-66L	66	209	99.5		60	24					
	DK90-ER25-110L	110	253	143.5								
	DK90-ER25-160L	160	303	193.5								
	DK90-ER25-210L	210	353	243.5								
	DK90-ER25-250L	250	398	288.5								
	DK90-ER25-300L	300	448	338.5								

备注：

◎夹持范围：0.5-16mm
◎扭矩：46NM
◎通过直径：125
◎减速比：1:1
◎最高转速：4500RPM
◎旋转方向：CW-CW

Remarks:

◎ Clamping range：0.5-16mm
◎ Torque：46NM
◎ Enter diameter：125
◎ Reduction ratio：1:1
◎ MAX speed：4500RPM
◎ Direction of rotation：CW-CW

DK90-ER32 系列 DK90-ER32 SERIES

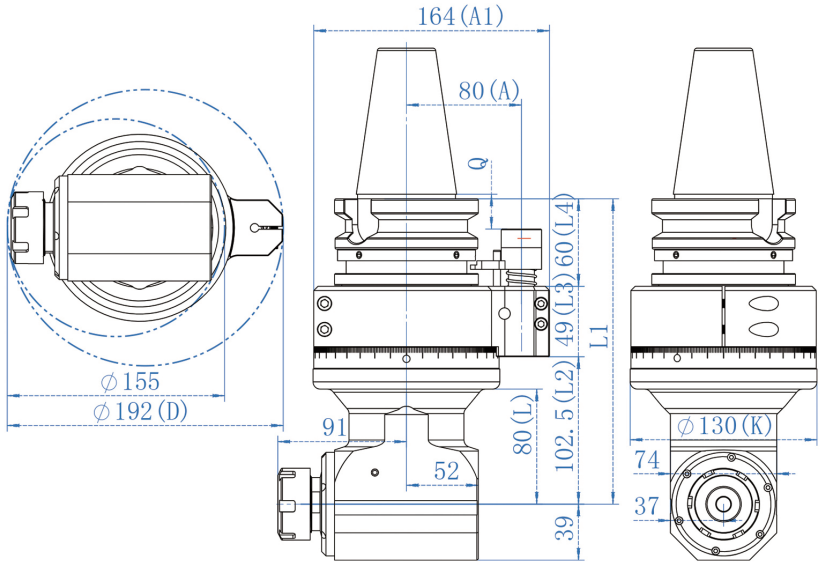

驱动刀柄 Driver holder	规格型号 Model	L	L1	L2	L3	L4	Q	A	A1	D	K
HSK100	DK90-ER32-80L	80	220	102	49	69	31	80/110	164	192	130
	DK90-ER32-150L	160	300	182	49	69					
BT50	DK90-ER32-80L	80	211	102	49	60	24				
	DK90-ER32-150L	160	291	182	49	60					

备注:

◎夹持范围：1-20mm
◎扭矩：65NM
◎通过直径：155
◎减速比：1:1
◎最高转速：3500RPM
◎旋转方向：CW-CW

Remarks:

◎ Clamping range：1-20mm
◎ Torque：65NM
◎ Enter diameter：155
◎ Reduction ratio：1:1
◎ MAX speed：3500RPM
◎ Direction of rotation：CW-CW

高精度角度铣头 HIGH PRECISION ANGLE HEAD

DK90-BT50-ER25M 系列 DK90-BT50-ER25M SERIES

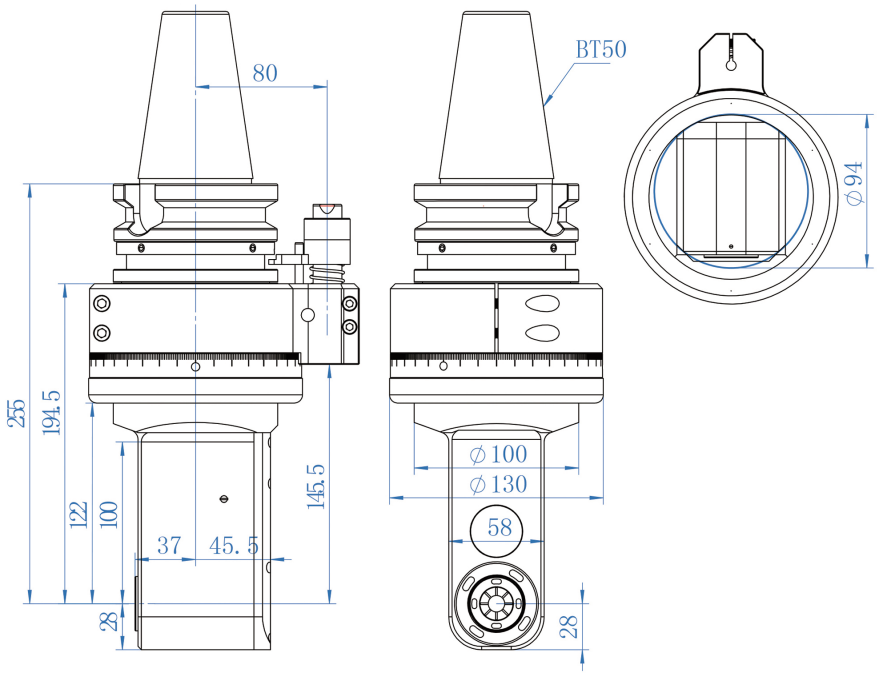

规格型号 Model	齿轮传动比 Gear ratio	最高转速 MAX speed	夹持范围 Clamping range	攻牙范围 Tapping range	最大扭矩 MAX Torque	旋转方向 Direction of rotation	铣头重量 Weight	最小通径 Enter diameter
BT50-ER25M-100L	1:1	4500rpm	1-16mm	M4-M14	46N.m	CW-CW	12kg	94mm

特点：

◎内缩结构；有效利用空间
◎前后双轴承加工稳定
◎大模数精密齿轮：扭力强劲
◎前后双密封：延长轴承寿命

Description:

◎ Indented structure: Effective use of space.
◎ Double bearings at the front and rear to ensure stable processing.
◎ Large module gear: Strong torque.
◎ Front and rear seals: Extend bearing life.

DK90-BT40-ER25L 系列 DK90-BT40-ER25L SERIES

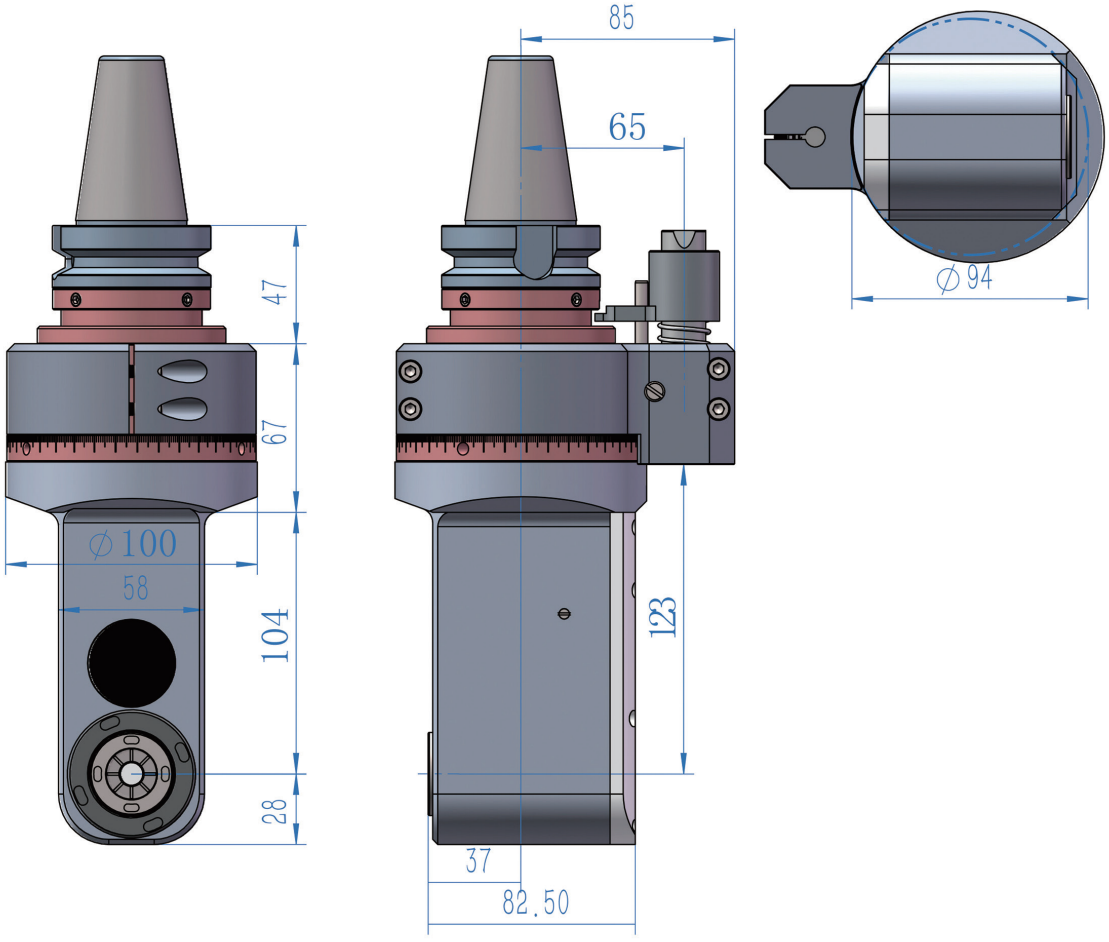

最小通过直径 Enter diameter	扭矩 Torque	齿轮传动比 Gear ratio	最高转速 MAX speed	铣头重量 Weight	传动方向 Direction of rotation	攻牙范围 Tapping range
94mm	46Nm	1:1	4500rpm	6.5KG	CW-CW	M4-M14

特点：

◎内缩结构；有效利用空间

◎前后双轴承加工稳定

◎大模数精密齿轮：扭力强劲

◎前后双密封：延长轴承寿命

Description:

◎ Indented structure: Effective use of space.

◎ Double bearings at the front and rear to ensure stable processing.

◎ Large module gear: Strong torque.

◎ Front and rear seals: Extend bearing life.

高精度角度铣头 HIGH PRECISION ANGLE HEAD

DK90-ER25-2X 系列 DK90-ER25-2X SERIES

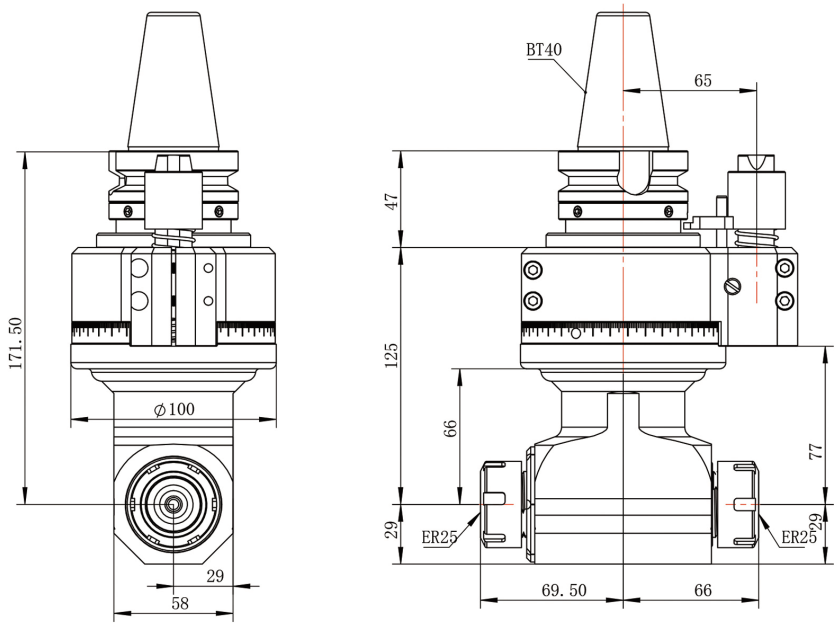

夹持范围 Clamping range	扭矩 Torque	通过直径 Enter diameter	齿轮传动比 Gear ratio	最高转速 MAX speed	传动方向 Direction of rotation
94mm	46Nm	140	1:1	4500rpm	CW-CW

DK90-ER32-2X 系列 DK90-ER32-2X SERIES

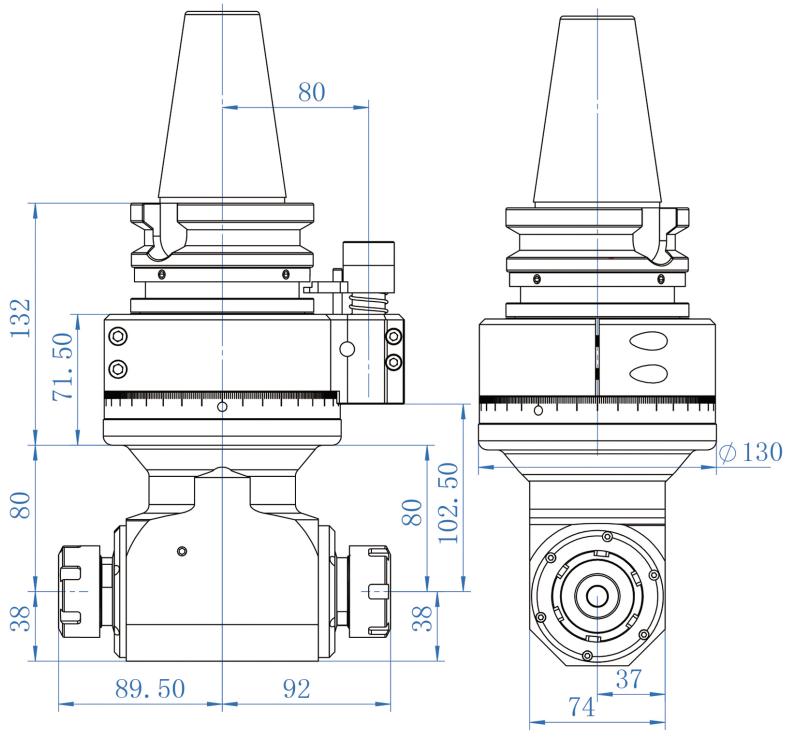

扭矩 Torque	齿轮传动比 Gear ratio	最高转速 MAX speed	铣头重量 Weight	最大夹持 MAX Clamping range	通过直径 Enter diameter
65Nm	1:1	4500rpm	15.0KG	D20	195

DK90-W13 系列 DK90-W13 SERIES

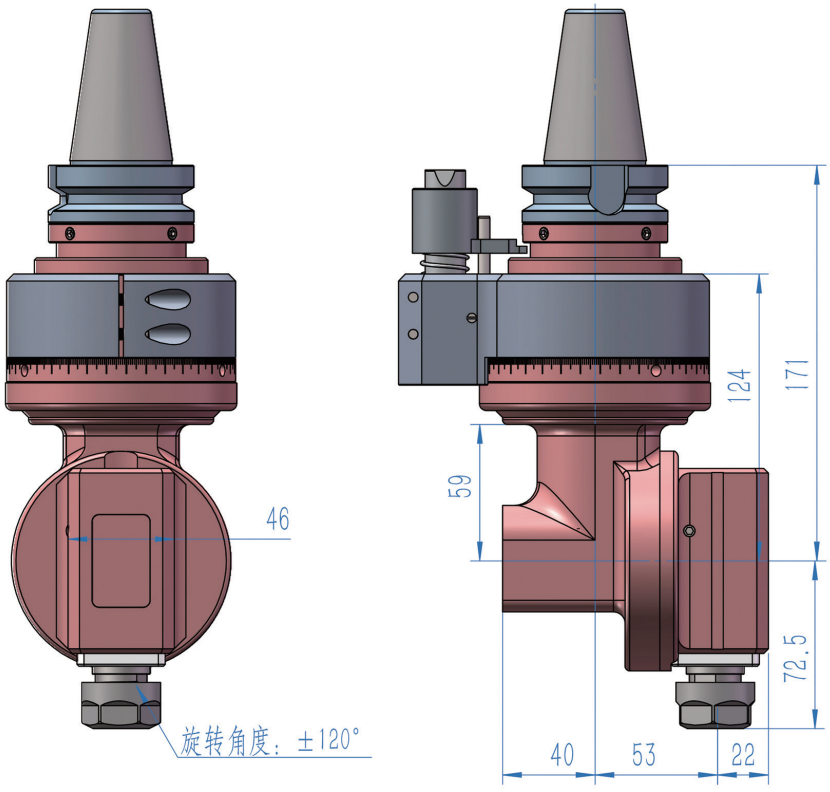

夹持范围 Clamping range	最大扭矩 MAX Torque	齿轮传动比 Gear ratio	最高转速 MAX speed	铣头重量 Weight	传动方向 Direction of rotation	攻牙范围 Tapping range
1-13mm	21Nm	1:1	4500rpm	6.5KG	CCW-CCW	M6-M12

DK90-DC5-BT30 系列 DK90-DC5-BT30 SERIES

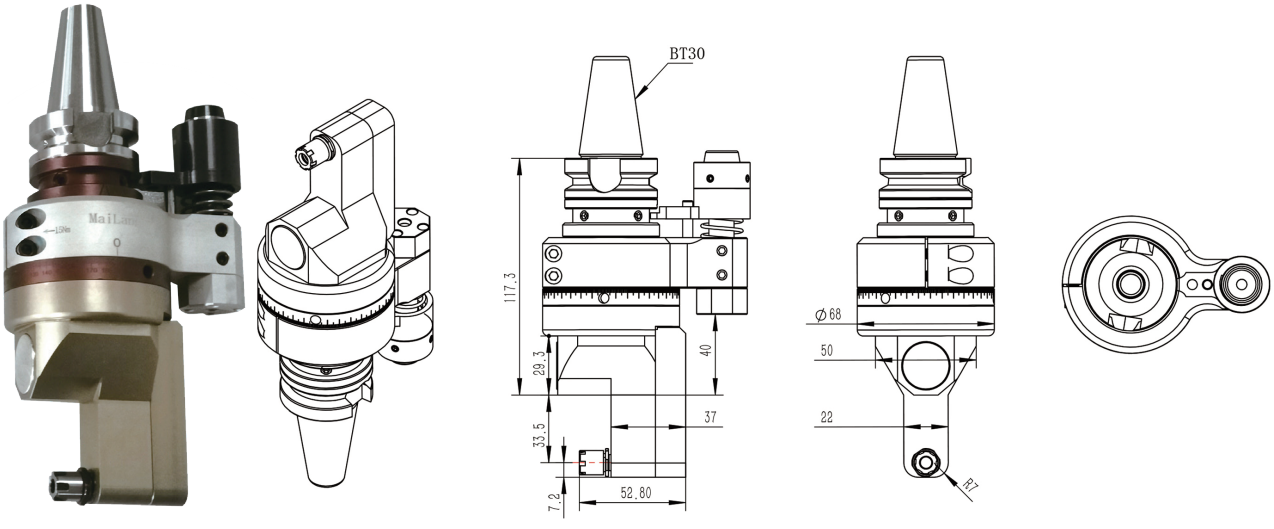

最小通过直径 MIN Enter diameter	扭矩 Torque	齿轮传动比 Gear ratio	最高转速 MAX speed	铣头重量 Weight	夹持直径 Enter diameter
55mm	5.6Nm	1:1	5000rpm	1.7KG	1-5mm

高精度角度铣头 HIGH PRECISION ANGLE HEAD

DK90-ER11M 系列 DK90-ER11M SERIES

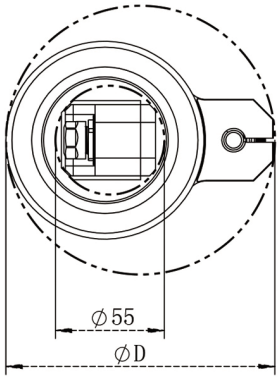

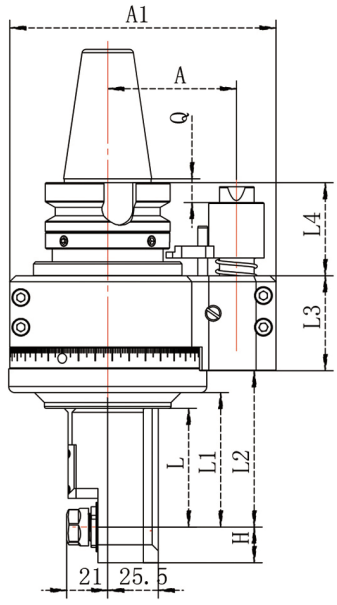

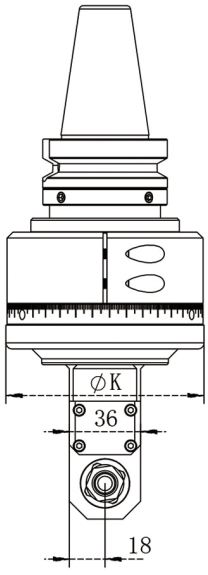

驱动刀柄 Driver holder	规格型号 Model	L	L1	L2	L3	L4	Q	A	A1	D	K	H
BT40	DK90-ER11M-60L	60	68	79	48	47	12.5	65	135	136	100	17.5/15
	DK90-ER11M-100L	100	108	119								
	DK90-ER11M-140L	140	148	159								
HSK63	DK90-ER11M-60L	60	68	79		69	32					
	DK90-ER11M-100L	100	108	119								
	DK90-ER11M-140L	140	148	159								
HSK100	DK90-ER11M-60L	60	68	101.5	49	69	31	80/110	164	165	130	
	DK90-ER11M-100L	100	108	141.5								
	DK90-ER11M-140L	140	148	181.5								
BT50	DK90-ER11M-60L	60	68	101.5		60	24					
	DK90-ER11M-100L	100	108	141.5								
	DK90-ER11M-140L	140	148	181.5								

备注：

◎夹持范围：0.5-7mm
◎扭矩：8.8NM
◎通过直径：55
◎减速比：1:1
◎最高转速：5000RPM
◎旋转方向：CW-CW

Remarks:

◎ Clamping range：0.5-7mm
◎ Torque：8.8NM
◎ Enter diameter：55
◎ Reduction ratio：1:1
◎ MAX speed：5000RPM
◎ Direction of rotation：CW-CW

DK90-ER16M 系列 DK90-ER16M SERIES

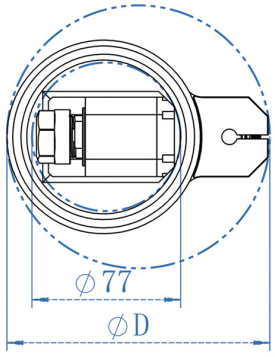

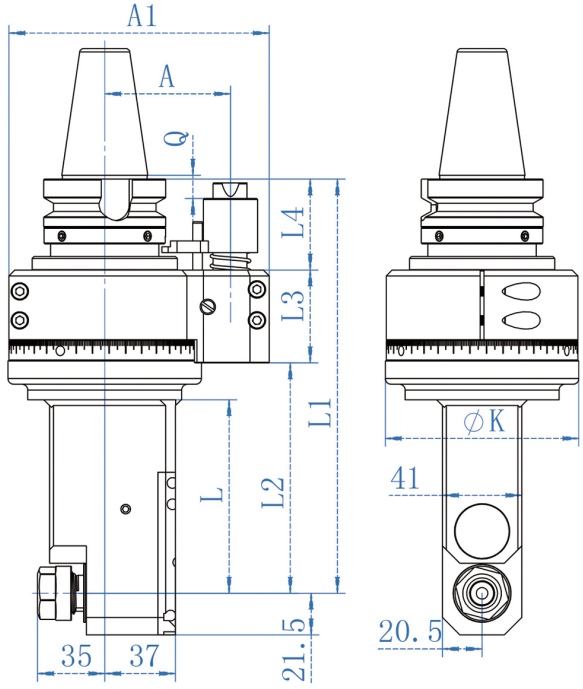

驱动刀柄 Driver holder	规格型号 Model	L	L1	L2	L3	L4	Q	A	A1	D	K	H
BT40	DK90-ER16M-100L	100	214	119	48	47	12.5	65	135	145	100	/
	DK90-ER16M-170L	170	284	189								
HSK63	DK90-ER16M-100L	100	236	119		69	32					
	DK90-ER16M-170L	170	306	189								
HSK100	DK90-ER16M-100L	100	259.5	141.5	49	69	31	80/110	164	165	130	
	DK90-ER16M-170L	170	329.5	211.5								
BT50	DK90-ER16M-100L	100	250.5	141.5		60	24					
	DK90-ER16M-170L	170	320.5	211.5								

备注：

◎夹持范围：0.5-10mm
◎扭矩：18NM
◎通过直径：77
◎减速比：1:1
◎最高转速：5000RPM
◎旋转方向：CW-CW

Remarks:

◎ Clamping range：0.5-10mm
◎ Torque：18NM
◎ Enter diameter：77
◎ Reduction ratio：1:1
◎ MAX speed：5000RPM
◎ Direction of rotation：CW-CW

高精度角度铣头 HIGH PRECISION ANGLE HEAD

DK90-ER25M 系列 DK90-ER25M SERIES

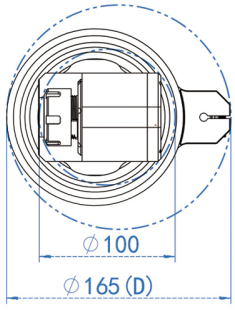

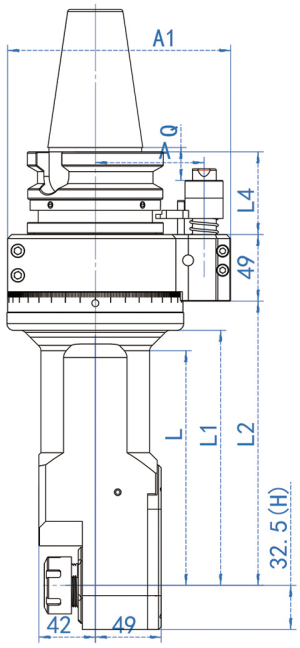

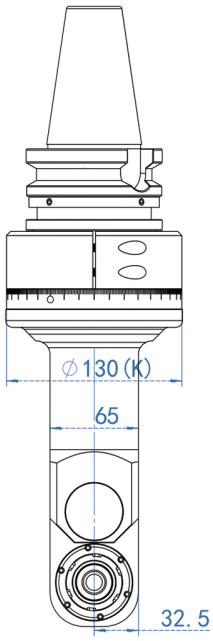

驱动刀柄 Driver holder	规格型号 Model	L	L1	L2	L3	L4	Q	A	A1	D	K	H
HSK100	DK90-ER25M-100L	100	117	139	49	69	31	80/110	164	165	130	/
	DK90-ER25M-170L	170	187	209								
BT50	DK90-ER25M-100L	100	117	139		60	24					
	DK90-ER25M-170L	170	187	209								

备注：

◎夹持范围：0.5-6mm
◎扭矩：45NM
◎通过直径：100
◎减速比：1:1
◎最高转速：4500RPM
◎旋转方向：CW-CW

Remarks:

◎ Clamping range：0.5-6mm
◎ Torque：45NM
◎ Enter diameter：100
◎ Reduction ratio：1:1
◎ MAX speed：4500RPM
◎ Direction of rotation：CW-CW

DK90-DC5-BT40 系列 DK90-DC5-BT40 SERIES

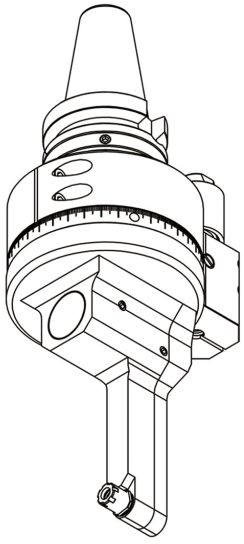

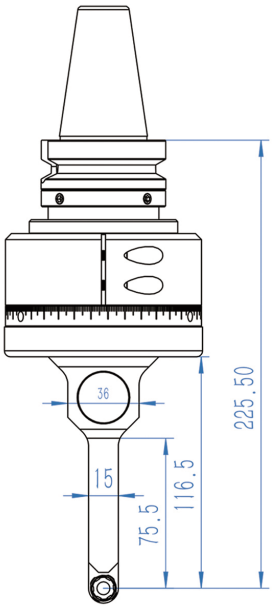

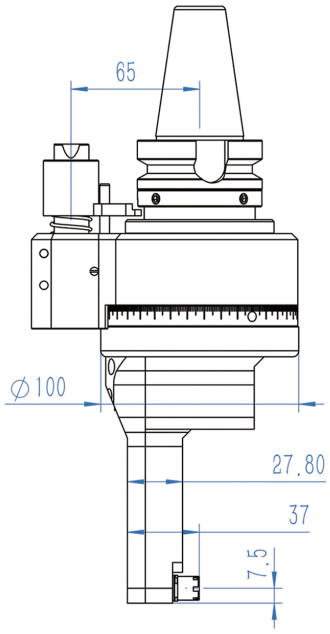

最小通过直径 MIN Enter diameter	扭矩 Torque	齿轮传动比 Gear ratio	最高转速 MAX speed	铣头重量 Weight	夹持直径 Clamping diameter
40mm	5.6Nm	1:1	4000rpm	3.7KG	1-5mm

DK90-DC6 系列 DK90-DC6 SERIES

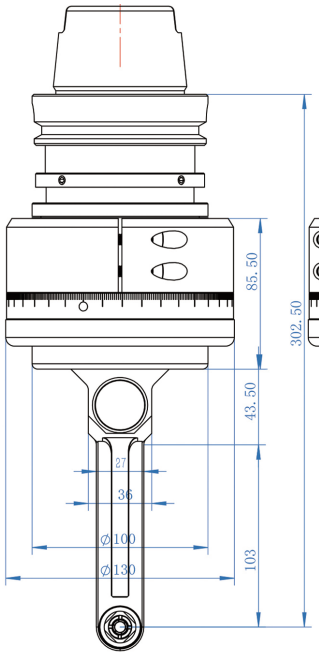

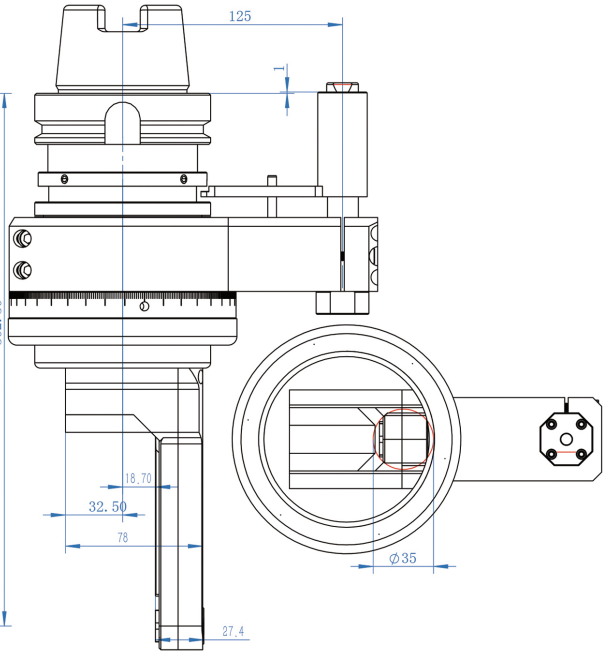

规格型号 Model	齿轮传动比 Gear ratio	最高转速 MAX speed	夹持范围 Clamping range	攻牙范围 Tapping range	最大扭矩 MAX Torque	传动方向 Direction of rotation	最小通径 MIN Enter diameter	铣头重量 Weight
DK90-HSK100A-DC6-103L	1:1	5000rpm	1-6mm	M4-M6	10.8N.m	CCW-CCW	35MM	12KG

高精度角度铣头 HIGH PRECISION ANGLE HEAD

DK90-DC7 系列 DK90-DC7 SERIES

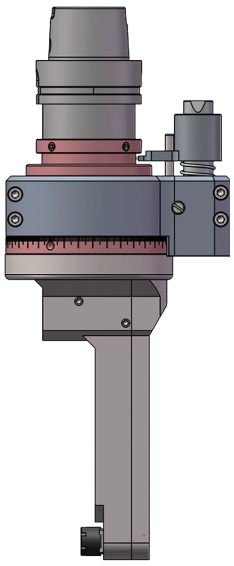

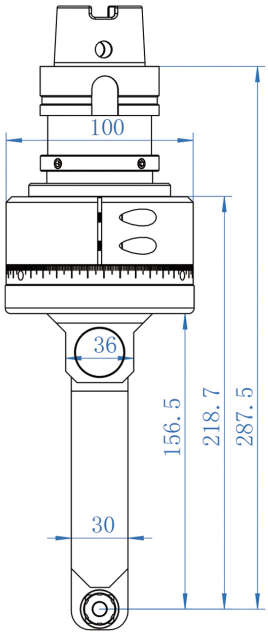

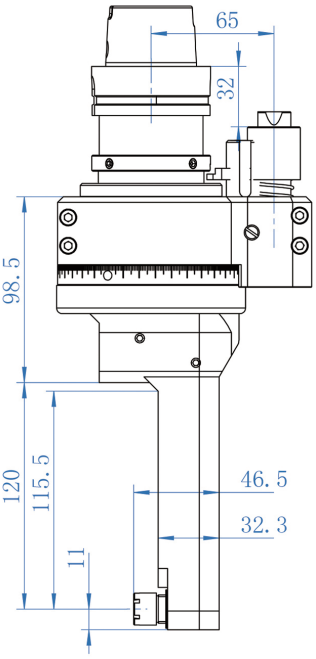

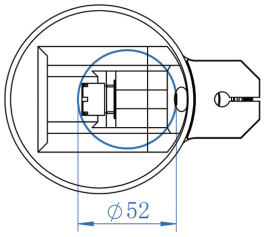

规格型号 Model	扭矩 Torque	齿轮传动比 Gear ratio	最高转速 MAX speed	铣头重量 Weight	夹持范围 Clamping range
DK90-HSK63A-DC7-120L	8.8N.m	1:1	3500rpm	5.7KG	1-7mm

DK90-M1.6 系列 DK90-M1.6 SERIES

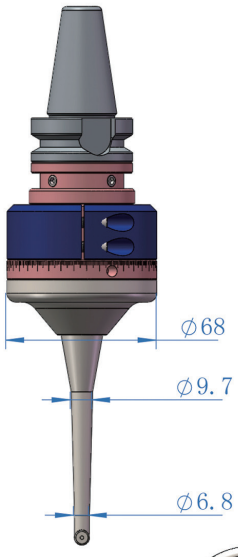

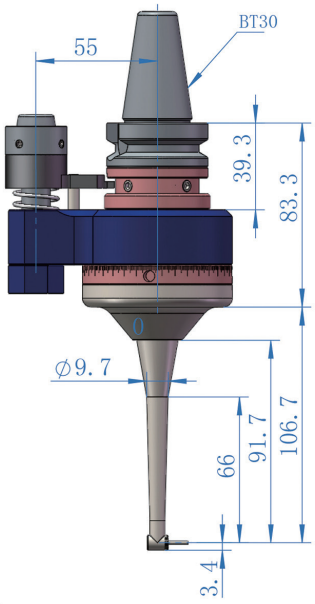

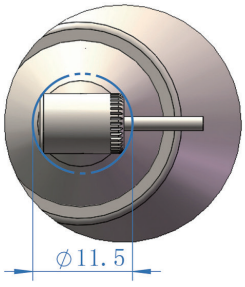

未安装刀具可通过直径 11.5MM
Enter diameter without the tool: 11.5mm

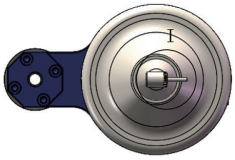

适用刀具 Applicable tool	允许转速 Speed	传动比 Drive ratio	旋转方向 Direction of rotation	铣头重量 Weight
1.6mm（K253）	15000min	10/11（增速 increase speed）	反向 inversion	1.5KG

DK90-M3 系列 DK90-M3 SERIES

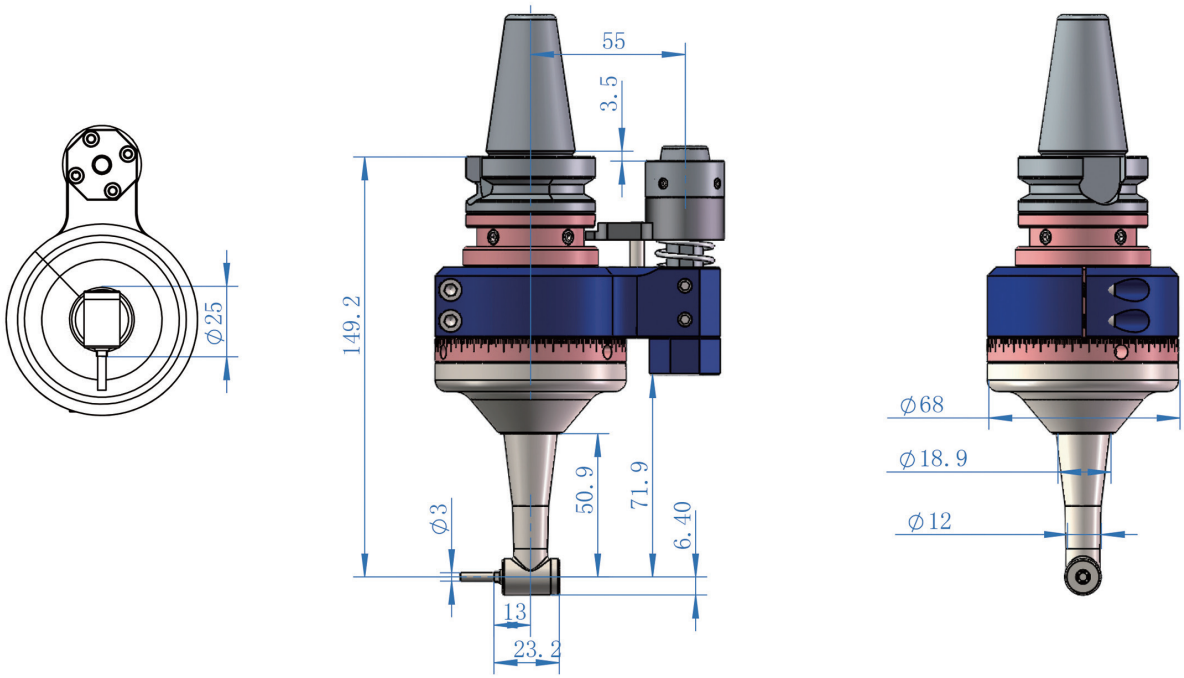

适用刀具 Applicable tool	允许转速 Speed	传动比 Drive ratio	旋转方向 Direction of rotation	铣头重量 Weight
3.0mm（CHC）	15000min	1：0.75（减速 decrease speed）	反向 inversion	1.55KG

DK90-3RA 系列 DK90-3RA SERIES

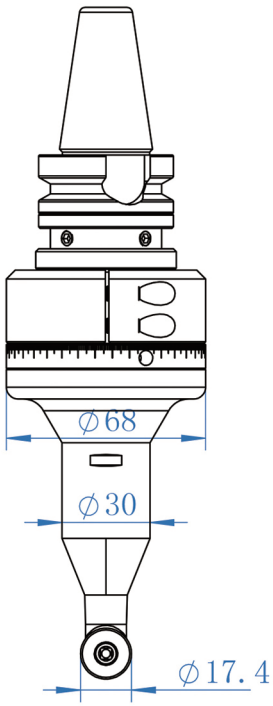

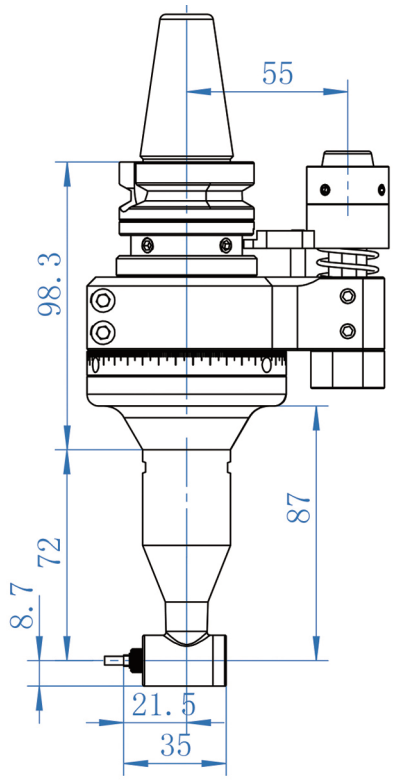

未安装刀具可通过直径 37MM

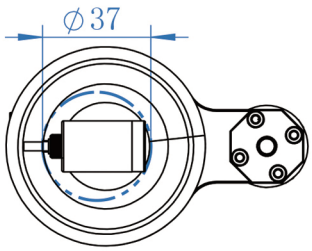

规格型号 Model	适用刀具 Applicable tool	允许转速 Speed	传动比 Drive ratio	旋转方向 Direction of rotation	铣头重量 Weight
DK90-BT30-3RA	0.8-3mm（CHS-3.0）	13000min	1.5:1（减速 decrease speed）	相同 identical	1.8KG

DK90-ISO10 系列 DK90-ISO10 SERIES

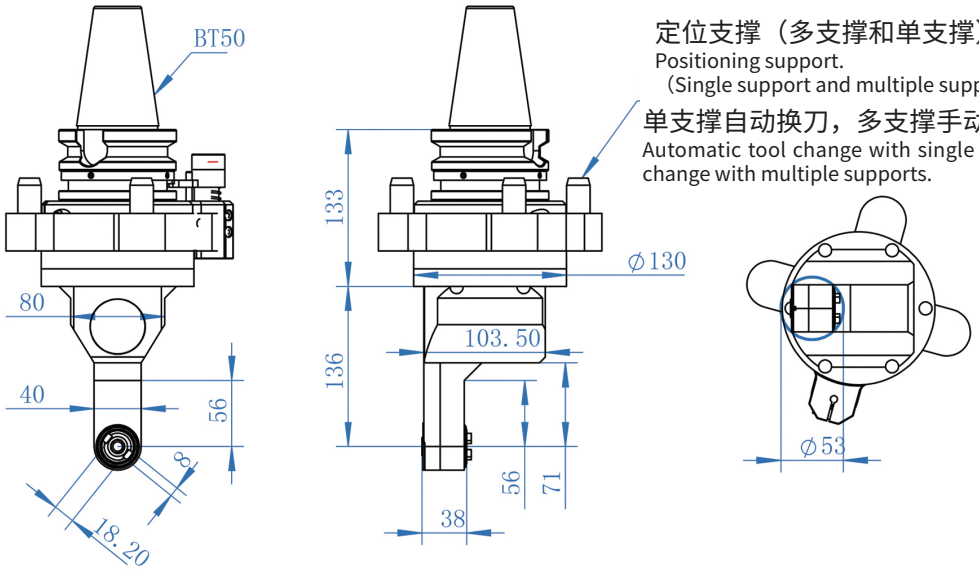

定位支撑（多支撑和单支撑）
Positioning support.
（Single support and multiple support.）

单支撑自动换刀，多支撑手动换刀。
Automatic tool change with single support, manual tool change with multiple supports.

规格型号 Model	最小通过直径 MIN Enter diameter	扭矩 Torque	齿轮传动比 Gear ratio	最高转速 MAX speed	铣头重量 Weight	夹持方式 Clamping mode
DK90-BT50-ISO10-56L	53rm	36.8Nm	1:1	4500rpm	13.8KG	ISO10（后拉式 back locking）

AG90-ER11 系列 AG90-ER11 SERIES

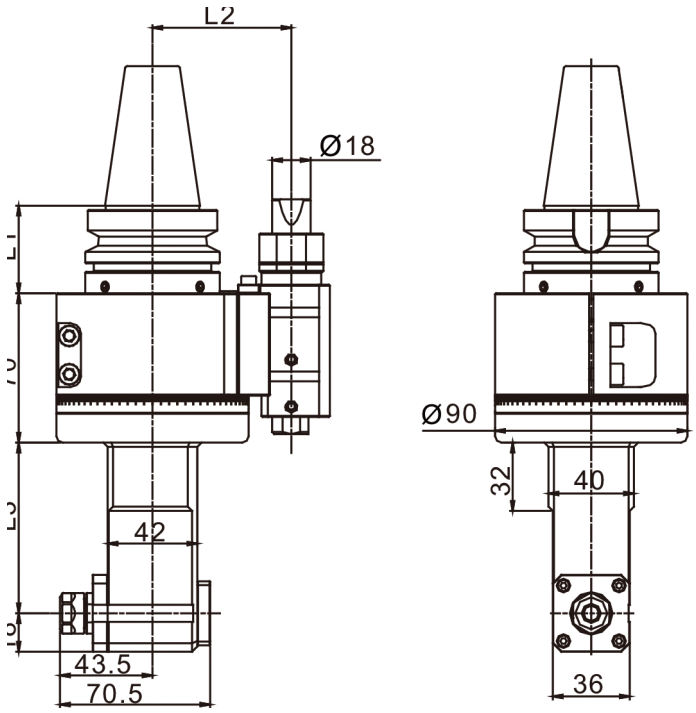

驱动刀柄 Driver holder	规格型号 Model	输出 Output	L1	L2	L3	功率 Power	最高转速 Max speed	最高扭矩 Max torque	减速比 Reduction ratio
SK30/40/50	AG90-ER11-80	ER11	41/48	65/80	80	1KW	4500RPM	6NM	1：1
	AG90-ER11-140	ER11	41/48	65/80	140	1KW	4500RPM	6NM	1：1
	AG90-ER11-200	ER11	41/48	65/80	200	1KW	4500RPM	6NM	1：1
CAT30/40/50	AG90-ER11-80	ER11	41/48	65/80	80	1KW	4500RPM	6NM	1：1
	AG90-ER11-140	ER11	41/48	65/80	140	1KW	4500RPM	6NM	1：1
	AG90-ER11-200	ER11	41/48	65/80	200	1KW	4500RPM	6NM	1：1
BT30/40/50	AG90-ER11-80	ER11	41/48	65/80	80	1KW	4500RPM	6NM	1：1
	AG90-ER11-140	ER11	41/48	65/80	140	1KW	4500RPM	6NM	1：1
	AG90-ER11-200	ER11	41/48	65/80	200	1KW	4500RPM	6NM	1：1
KM63/80/100	AG90-ER11-80	ER11	41/48	65/80	80	1KW	4500RPM	6NM	1：1
	AG90-ER11-140	ER11	41/48	65/80	140	1KW	4500RPM	6NM	1：1
	AG90-ER11-200	ER11	41/48	65/80	200	1KW	4500RPM	6NM	1：1
ISO30/40/50	AG90-ER11-80	ER11	41/48	65/80	80	1KW	4500RPM	6NM	1：1
	AG90-ER11-140	ER11	41/48	65/80	140	1KW	4500RPM	6NM	1：1
	AG90-ER11-200	ER11	41/48	65/80	200	1KW	4500RPM	6NM	1：1
HSK63/80/100	AG90-ER11-80	ER11	41/48	65/80	80	1KW	4500RPM	6NM	1：1
	AG90-ER11-140	ER11	41/48	65/80	140	1KW	4500RPM	6NM	1：1
	AG90-ER11-200	ER11	41/48	65/80	200	1KW	4500RPM	6NM	1：1

备注：

◎本产品当 L3 大于 150mm 时，只接受法兰盘或其他方式连接。

◎输出端与主轴驱动刀柄旋转方向相反。

Remarks:

◎ This product only accepts flanges or other when L3 is greater than 150mm.

◎ The output is in the same direction as the spindle drive shank.

AG90-ER16 系列 AG90-ER16 SERIES

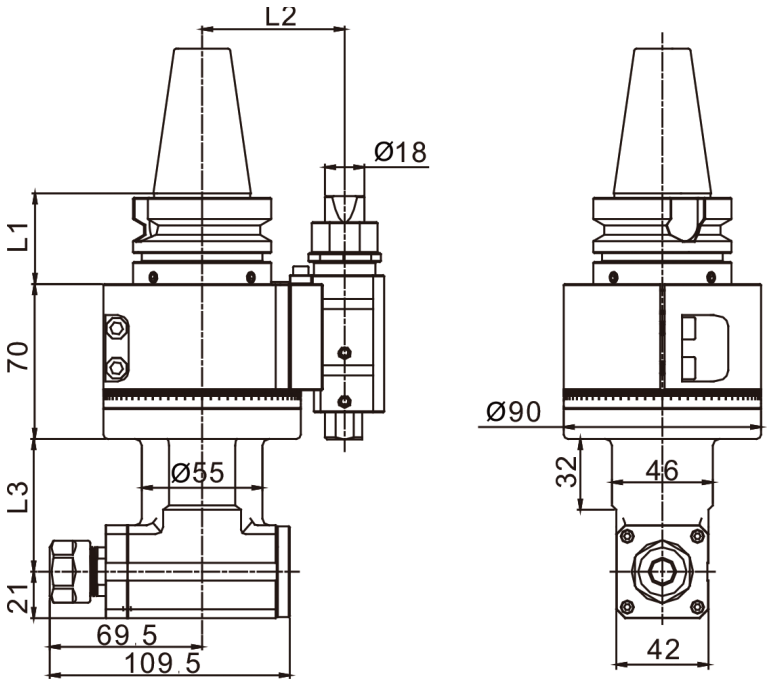

驱动刀柄 Driver holder	规格型号 Model	输出 Output	L1	L2	L3	功率 Power	最高转速 Max speed	最高扭矩 Max torque	减速比 Reduction ratio
SK30/40/50	AG90-ER16-60	ER16	41/48	65/80	60	1.5KW	4500RPM	12NM	1：1
	AG90-ER16-120	ER16	41/48	65/80	120	1.5KW	4500RPM	12NM	1：1
	AG90-ER16-180	ER16	41/48	65/80	180	1.5KW	4500RPM	12NM	1：1
CAT30/40/50	AG90-ER16-60	ER16	41/48	65/80	60	1.5KW	4500RPM	12NM	1：1
	AG90-ER16-120	ER16	41/48	65/80	120	1.5KW	4500RPM	12NM	1：1
	AG90-ER16-180	ER16	41/48	65/80	180	1.5KW	4500RPM	12NM	1：1
BT30/40/50	AG90-ER16-60	ER16	41/48	65/80	60	1.5KW	4500RPM	12NM	1：1
	AG90-ER16-120	ER16	41/48	65/80	120	1.5KW	4500RPM	12NM	1：1
	AG90-ER16-180	ER16	41/48	65/80	180	1.5KW	4500RPM	12NM	1：1
KM63/80/100	AG90-ER16-60	ER16	41/48	65/80	60	1.5KW	4500RPM	12NM	1：1
	AG90-ER16-120	ER16	41/48	65/80	120	1.5KW	4500RPM	12NM	1：1
	AG90-ER16-180	ER16	41/48	65/80	180	1.5KW	4500RPM	12NM	1：1
ISO30/40/50	AG90-ER16-60	ER16	41/48	65/80	60	1.5KW	4500RPM	12NM	1：1
	AG90-ER16-120	ER16	41/48	65/80	120	1.5KW	4500RPM	12NM	1：1
	AG90-ER16-180	ER16	41/48	65/80	180	1.5KW	4500RPM	12NM	1：1
HSK63/80/100	AG90-ER16-60	ER16	41/48	65/80	60	1.5KW	4500RPM	12NM	1：1
	AG90-ER16-120	ER16	41/48	65/80	120	1.5KW	4500RPM	12NM	1：1
	AG90-ER16-180	ER16	41/48	65/80	180	1.5KW	4500RPM	12NM	1：1

备注：

◎本产品当 L3 大于 150mm 时，只接受法兰盘或其他方式连接。

◎输出端与主轴驱动刀柄旋转方向相反。

Remarks:

◎ This product only accepts flanges or other when L3 is greater than 150mm.

◎ The output is in the same direction as the spindle drive shank.

高精度角度铣头 HIGH PRECISION ANGLE HEAD

AG90-ER20 系列 AG90-ER20 SERIES

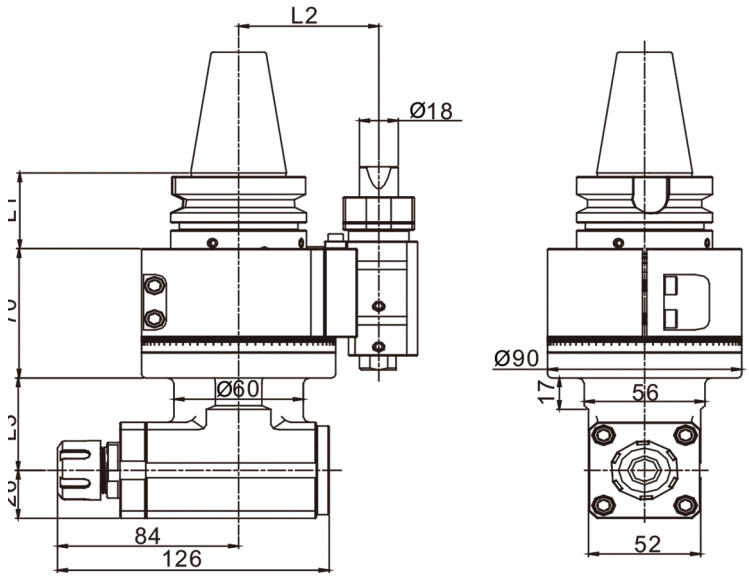

驱动刀柄 Driver holder	规格型号 Model	输出 Output	L1	L2	L3	功率 Power	最高转速 Max speed	最高扭矩 Max torque	减速比 Reduction ratio
SK30/40/50	AG90-ER20-50	ER20	41/48	65/80	50	2KW	4000RPM	16NM	1：1
	AG90-ER20-110	ER20	41/48	65/80	110	2KW	4000RPM	16NM	1：1
	AG90-ER20-170	ER20	41/48	65/80	170	2KW	4000RPM	16NM	1：1
CAT30/40/50	AG90-ER20-50	ER20	41/48	65/80	50	2KW	4000RPM	16NM	1：1
	AG90-ER20-110	ER20	41/48	65/80	110	2KW	4000RPM	16NM	1：1
	AG90-ER20-170	ER20	41/48	65/80	170	2KW	4000RPM	16NM	1：1
BT30/40/50	AG90-ER20-50	ER20	41/48	65/80	50	2KW	4000RPM	16NM	1：1
	AG90-ER20-110	ER20	41/48	65/80	110	2KW	4000RPM	16NM	1：1
	AG90-ER20-170	ER20	41/48	65/80	170	2KW	4000RPM	16NM	1：1
KM63/80/100	AG90-ER20-50	ER20	41/48	65/80	50	2KW	4000RPM	16NM	1：1
	AG90-ER20-110	ER20	41/48	65/80	110	2KW	4000RPM	16NM	1：1
	AG90-ER20-170	ER20	41/48	65/80	170	2KW	4000RPM	16NM	1：1
ISO30/40/50	AG90-ER20-50	ER20	41/48	65/80	50	2KW	4000RPM	16NM	1：1
	AG90-ER20-110	ER20	41/48	65/80	110	2KW	4000RPM	16NM	1：1
	AG90-ER20-170	ER20	41/48	65/80	170	2KW	4000RPM	16NM	1：1
HSK63/80/100	AG90-ER20-50	ER20	41/48	65/80	50	2KW	4000RPM	16NM	1：1
	AG90-ER20-110	ER20	41/48	65/80	110	2KW	4000RPM	16NM	1：1
	AG90-ER20-170	ER20	41/48	65/80	170	2KW	4000RPM	16NM	1：1

备注：

◎本产品当 L3 大于 150mm 时，只接受法兰盘或其他方式连接。

◎输出端与主轴驱动刀柄旋转方向相反。

Remarks:

◎ This product only accepts flanges or other when L3 is greater than 150mm.

◎ The output is in the same direction as the spindle drive shank.

AG90-ER25 系列 AG90-ER25 SERIES

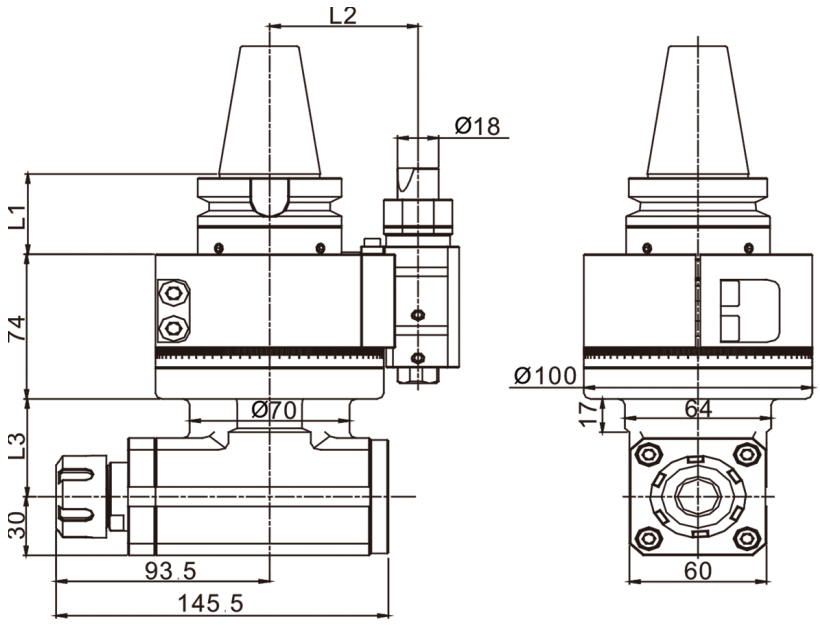

驱动刀柄 Driver holder	型号 Model	输出 Output	L1	L2	L3	功率 Power	最高转速 Max speed	最高扭矩 Max torque	减速比 Reduction ratio
SK30/40/50	AG90-ER25-50	ER25	41/48	65/80	50	3KW	4000RPM	32NM	1：1
	AG90-ER25-110	ER25	41/48	65/80	110	3KW	4000RPM	32NM	1：1
	AG90-ER25-170	ER25	41/48	65/80	170	3KW	4000RPM	32NM	1：1
CAT30/40/50	AG90-ER25-50	ER25	41/48	65/80	50	3KW	4000RPM	32NM	1：1
	AG90-ER25-110	ER25	41/48	65/80	110	3KW	4000RPM	32NM	1：1
	AG90-ER25-170	ER25	41/48	65/80	170	3KW	4000RPM	32NM	1：1
BT30/40/50	AG90-ER25-50	ER25	41/48	65/80	50	3KW	4000RPM	32NM	1：1
	AG90-ER25-110	ER25	41/48	65/80	110	3KW	4000RPM	32NM	1：1
	AG90-ER25-170	ER25	41/48	65/80	170	3KW	4000RPM	32NM	1：1
KM63/80/100	AG90-ER25-50	ER25	41/48	65/80	50	3KW	4000RPM	32NM	1：1
	AG90-ER25-110	ER25	41/48	65/80	110	3KW	4000RPM	32NM	1：1
	AG90-ER25-170	ER25	41/48	65/80	170	3KW	4000RPM	32NM	1：1
ISO30/40/50	AG90-ER25-50	ER25	41/48	65/80	50	3KW	4000RPM	32NM	1：1
	AG90-ER25-110	ER25	41/48	65/80	110	3KW	4000RPM	32NM	1：1
	AG90-ER25-170	ER25	41/48	65/80	170	3KW	4000RPM	32NM	1：1
HSK63/80/100	AG90-ER25-50	ER25	41/48	65/80	50	3KW	4000RPM	32NM	1：1
	AG90-ER25-110	ER25	41/48	65/80	110	3KW	4000RPM	32NM	1：1
	AG90-ER25-170	ER25	41/48	65/80	170	3KW	4000RPM	32NM	1：1

备注：

◎本产品当 L3 大于 150mm 时，只接受法兰盘或其他方式连接。

◎输出端与主轴驱动刀柄旋转方向相反。

Remarks:

◎ This product only accepts flanges or other when L3 is greater than 150mm.

◎ The output is in the same direction as the spindle drive shank.

AG90-ER32 系列 AG90-ER32 SERIES

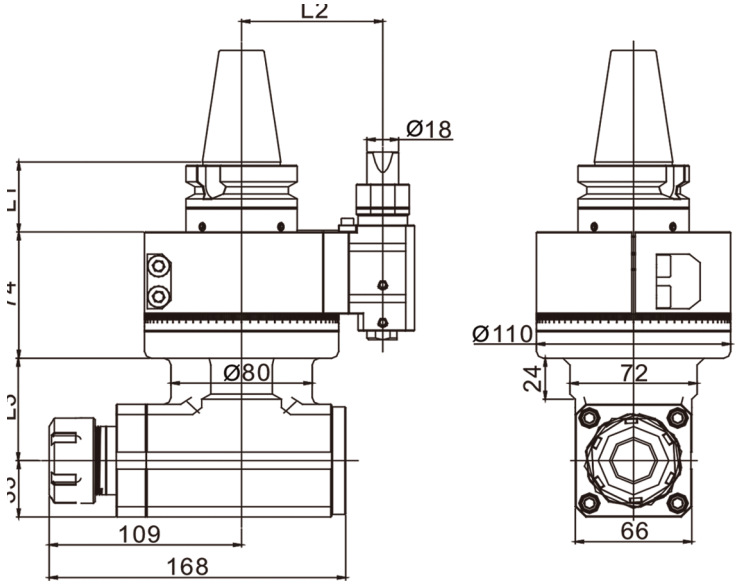

驱动刀柄 Driver holder	型号 Model	输出 Output	L1	L2	L3	功率 Power	最高转速 Max speed	最高扭矩 Max torque	减速比 Reduction ratio
SK30/40/50	AG90-ER32-60	ER32	41/48	65/80	60	4KW	3500RPM	40NM	1：1
	AG90-ER32-130	ER32	41/48	65/80	130	4KW	3500RPM	40NM	1：1
	AG90-ER32-200	ER32	41/48	65/80	200	4KW	3500RPM	40NM	1：1
CAT30/40/50	AG90-ER32-60	ER32	41/48	65/80	60	4KW	3500RPM	40NM	1：1
	AG90-ER32-130	ER32	41/48	65/80	130	4KW	3500RPM	40NM	1：1
	AG90-ER32-200	ER32	41/48	65/80	200	4KW	3500RPM	40NM	1：1
BT30/40/50	AG90-ER32-60	ER32	41/48	65/80	60	4KW	3500RPM	40NM	1：1
	AG90-ER32-130	ER32	41/48	65/80	130	4KW	3500RPM	40NM	1：1
	AG90-ER32-200	ER32	41/48	65/80	200	4KW	3500RPM	40NM	1：1
KM63/80/100	AG90-ER32-60	ER32	41/48	65/80	60	4KW	3500RPM	40NM	1：1
	AG90-ER32-130	ER32	41/48	65/80	130	4KW	3500RPM	40NM	1：1
	AG90-ER32-200	ER32	41/48	65/80	200	4KW	3500RPM	40NM	1：1
ISO30/40/50	AG90-ER32-60	ER32	41/48	65/80	60	4KW	3500RPM	40NM	1：1
	AG90-ER32-130	ER32	41/48	65/80	130	4KW	3500RPM	40NM	1：1
	AG90-ER32-200	ER32	41/48	65/80	200	4KW	3500RPM	40NM	1：1
HSK63/80/100	AG90-ER32-60	ER32	41/48	65/80	60	4KW	3500RPM	40NM	1：1
	AG90-ER32-130	ER32	41/48	65/80	130	4KW	3500RPM	40NM	1：1
	AG90-ER32-200	ER32	41/48	65/80	200	4KW	3500RPM	40NM	1：1

备注：

◎本产品当 L3 大于 150mm 时，只接受法兰盘或其他方式连接。

◎输出端与主轴驱动刀柄旋转方向相反。

Remarks:

◎ This product only accepts flanges or other when L3 is greater than 150mm.

◎ The output is in the same direction as the spindle drive shank.

AG90-ER40 系列 AG90-ER40 SERIES

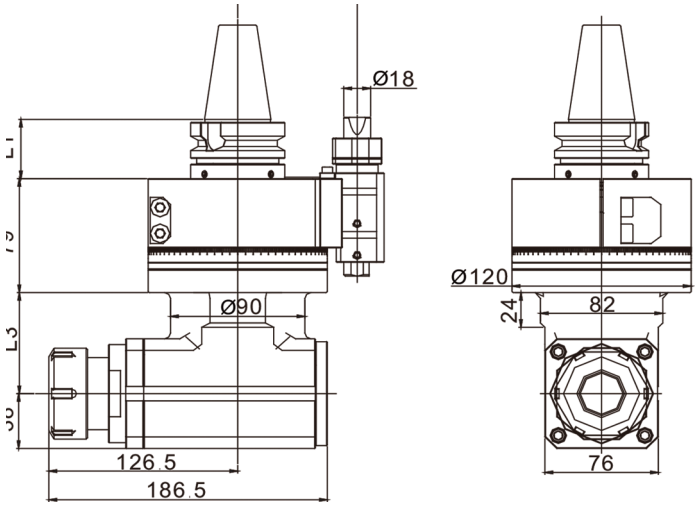

驱动刀柄 Driver holder	型号 Model	输出 Output	L1	L2	L3	功率 Power	最高转速 Max speed	最高扭矩 Max torque	减速比 Reduction ratio
SK30/40/50	AG90-ER40-70	ER40	41/48	80/110	70	6KW	3000RPM	75NM	1：1
	AG90-ER40-100	ER40	41/48	80/110	100	6KW	3000RPM	75NM	1：1
	AG90-ER40-230	ER40	41/48	80/110	230	6KW	3000RPM	75NM	1：1
CAT30/40/50	AG90-ER40-70	ER40	41/48	80/110	70	6KW	3000RPM	75NM	1：1
	AG90-ER40-100	ER40	41/48	80/110	100	6KW	3000RPM	75NM	1：1
	AG90-ER40-230	ER40	41/48	80/110	230	6KW	3000RPM	75NM	1：1
BT30/40/50	AG90-ER40-70	ER40	41/48	80/110	70	6KW	3000RPM	75NM	1：1
	AG90-ER40-100	ER40	41/48	80/110	100	6KW	3000RPM	75NM	1：1
	AG90-ER40-230	ER40	41/48	80/110	230	6KW	3000RPM	75NM	1：1
KM63/80/100	AG90-ER40-70	ER40	41/48	80/110	70	6KW	3000RPM	75NM	1：1
	AG90-ER40-100	ER40	41/48	80/110	100	6KW	3000RPM	75NM	1：1
	AG90-ER40-230	ER40	41/48	80/110	230	6KW	3000RPM	75NM	1：1
ISO30/40/50	AG90-ER40-70	ER40	41/48	80/110	70	6KW	3000RPM	75NM	1：1
	AG90-ER40-100	ER40	41/48	80/110	100	6KW	3000RPM	75NM	1：1
	AG90-ER40-230	ER40	41/48	80/110	230	6KW	3000RPM	75NM	1：1
HSK63/80/100	AG90-ER40-70	ER40	41/48	80/110	70	6KW	3000RPM	75NM	1：1
	AG90-ER40-100	ER40	41/48	80/110	100	6KW	3000RPM	75NM	1：1
	AG90-ER40-230	ER40	41/48	80/110	230	6KW	3000RPM	75NM	1：1

备注：

◎本产品当 L3 大于 150mm 时，只接受法兰盘或其他方式连接。

◎输出端与主轴驱动刀柄旋转方向相反。

Remarks:

◎ This product only accepts flanges or other when L3 is greater than 150mm.

◎ The output is in the same direction as the spindle drive shank.

AG90-BT30 系列 AG90-BT30 SERIES

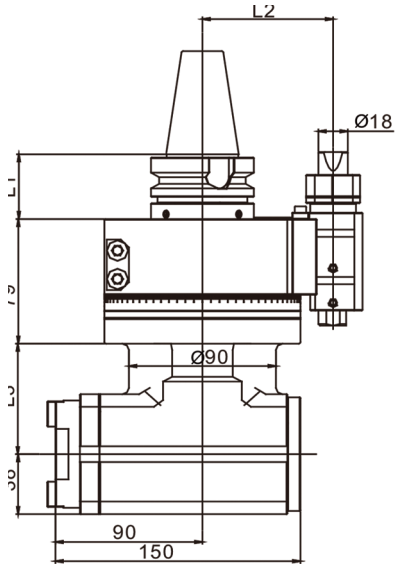

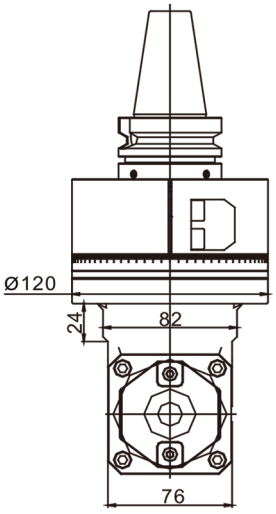

驱动刀柄 Driver holder	型号 Model	输出 Output	L1	L2	L3	功率 Power	最高转速 Max speed	最高扭矩 Max torque	减速比 Reduction ratio
SK30/40/50	AG90-BT30-70	BT30	41/48	80/110	70	6KW	3500RPM	75NM	1：1
	AG90-BT30-150	BT30	41/48	80/110	150	6KW	3500RPM	75NM	1：1
	AG90-BT30-230	BT30	41/48	80/110	230	6KW	3500RPM	75NM	1：1
CAT30/40/50	AG90-BT30-70	BT30	41/48	80/110	70	6KW	3500RPM	75NM	1：1
	AG90-BT30-150	BT30	41/48	80/110	150	6KW	3500RPM	75NM	1：1
	AG90-BT30-230	BT30	41/48	80/110	230	6KW	3500RPM	75NM	1：1
BT30/40/50	AG90-BT30-70	BT30	41/48	80/110	70	6KW	3500RPM	75NM	1：1
	AG90-BT30-150	BT30	41/48	80/110	150	6KW	3500RPM	75NM	1：1
	AG90-BT30-230	BT30	41/48	80/110	230	6KW	3500RPM	75NM	1：1
KM63/80/100	AG90-BT30-70	BT30	41/48	80/110	70	6KW	3500RPM	75NM	1：1
	AG90-BT30-150	BT30	41/48	80/110	150	6KW	3500RPM	75NM	1：1
	AG90-BT30-230	BT30	41/48	80/110	230	6KW	3500RPM	75NM	1：1
ISO30/40/50	AG90-BT30-70	BT30	41/48	80/110	70	6KW	3500RPM	75NM	1：1
	AG90-BT30-150	BT30	41/48	80/110	150	6KW	3500RPM	75NM	1：1
	AG90-BT30-230	BT30	41/48	80/110	230	6KW	3500RPM	75NM	1：1
HSK63/80/100	AG90-BT30-70	BT30	41/48	80/110	70	6KW	3500RPM	75NM	1：1
	AG90-BT30-150	BT30	41/48	80/110	150	6KW	3500RPM	75NM	1：1
	AG90-BT30-230	BT30	41/48	80/110	230	6KW	3500RPM	75NM	1：1

备注：

◎本产品只接受法兰盘或其他方式连接。

◎输出端与主轴驱动刀柄旋转方向相反。

Remarks:

◎ This product only accepts flanges or other.

◎ The output is in the same direction as the spindle drive shank.

AG90-BT40 系列 AG90-BT40 SERIES

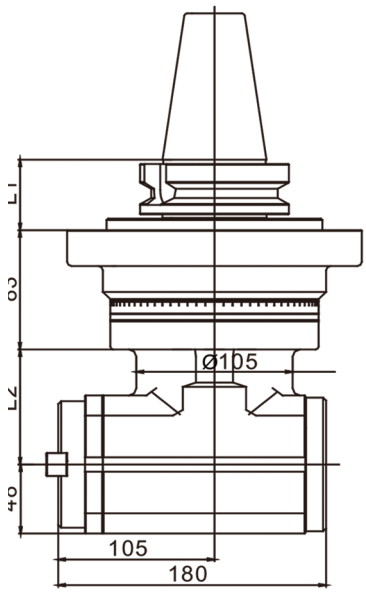

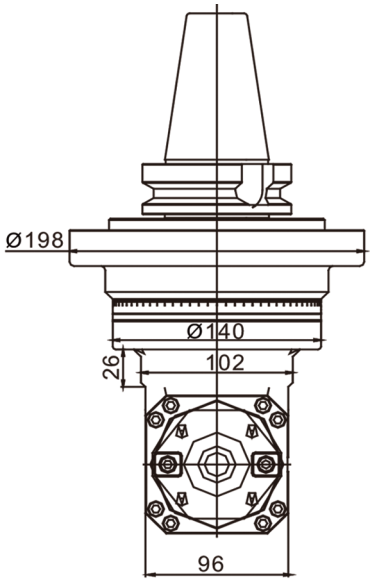

驱动刀柄 Driver holder	型号 Model	输出 Output	L1	L2	功率 Power	最高转速 Max speed	最高扭矩 Max torque	减速比 Reduction ratio
SK40/50	AG90-BT40-80	BT40	41/48	80	6KW	3000RPM	100NM	1：1
	AG90-BT40-160	BT40	41/48	160	6KW	3000RPM	100NM	1：1
	AG90-BT40-240	BT40	41/48	240	6KW	3000RPM	100NM	1：1
CAT40/50	AG90-BT40-80	BT40	41/48	80	6KW	3000RPM	100NM	1：1
	AG90-BT40-160	BT40	41/48	160	6KW	3000RPM	100NM	1：1
	AG90-BT40-240	BT40	41/48	240	6KW	3000RPM	100NM	1：1
BT40/50	AG90-BT40-80	BT40	41/48	80	6KW	3000RPM	100NM	1：1
	AG90-BT40-160	BT40	41/48	160	6KW	3000RPM	100NM	1：1
	AG90-BT40-240	BT40	41/48	240	6KW	3000RPM	100NM	1：1
KM63/80/100	AG90-BT40-80	BT40	41/48	80	6KW	3000RPM	100NM	1：1
	AG90-BT40-160	BT40	41/48	160	6KW	3000RPM	100NM	1：1
	AG90-BT40-240	BT40	41/48	240	6KW	3000RPM	100NM	1：1
ISO40/50	AG90-BT40-80	BT40	41/48	80	6KW	3000RPM	100NM	1：1
	AG90-BT40-160	BT40	41/48	160	6KW	3000RPM	100NM	1：1
	AG90-BT40-240	BT40	41/48	240	6KW	3000RPM	100NM	1：1
HSK63/80/100	AG90-BT40-80	BT40	41/48	80	6KW	3000RPM	100NM	1：1
	AG90-BT40-160	BT40	41/48	160	6KW	3000RPM	100NM	1：1
	AG90-BT40-240	BT40	41/48	240	6KW	3000RPM	100NM	1：1

备注：

◎本产品只接受法兰盘或其他方式连接。

◎输出端与主轴驱动刀柄旋转方向相反。

Remarks:

◎ This product only accepts flanges or other.

◎ The output is in the same direction as the spindle drive shank.

AG90-BT50 系列 AG90-BT50 SERIES

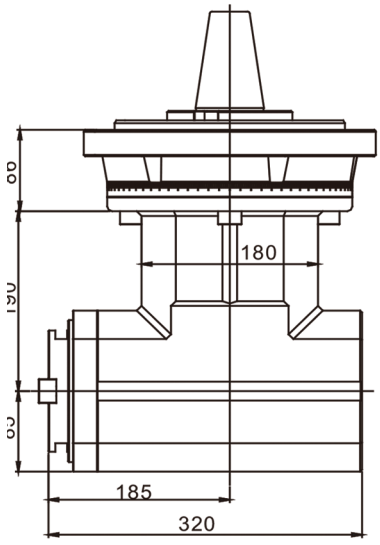

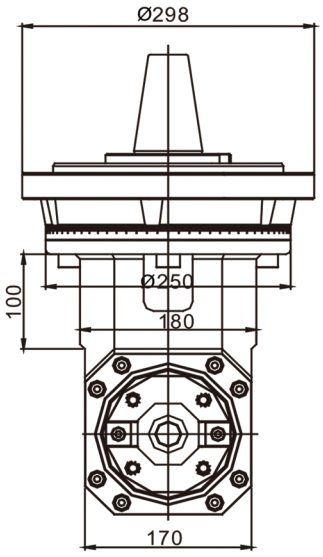

驱动刀柄 Driver holder	型号 Model	输出 Output	功率 Power	最高转速 Max speed	最高扭矩 Max torque	减速比 Reduction ratio
SK50	AG90-BT50	BT50	12KW	2000RPM	200NM	1：1
CAT50	AG90-BT50	BT50	12KW	2000RPM	200NM	1：1
BT50	AG90-BT50	BT50	12KW	2000RPM	200NM	1：1
KM100	AG90-BT50	BT50	12KW	2000RPM	200NM	1：1
ISO50	AG90-BT50	BT50	12KW	2000RPM	200NM	1：1
HSK100	AG90-BT50	BT50	12KW	2000RPM	200NM	1：1

备注：

◎本产品只接受法兰盘或其他方式连接。

◎输出端与主轴驱动刀柄旋转方向相反。

Remarks:

◎ This product only accepts flanges or other.

◎ The output is in the same direction as the spindle drive shank.

AG90-ER16×2 系列 AG90-ER16×2 SERIES

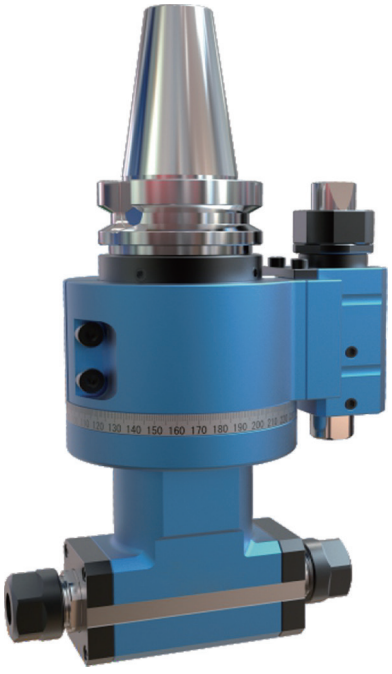

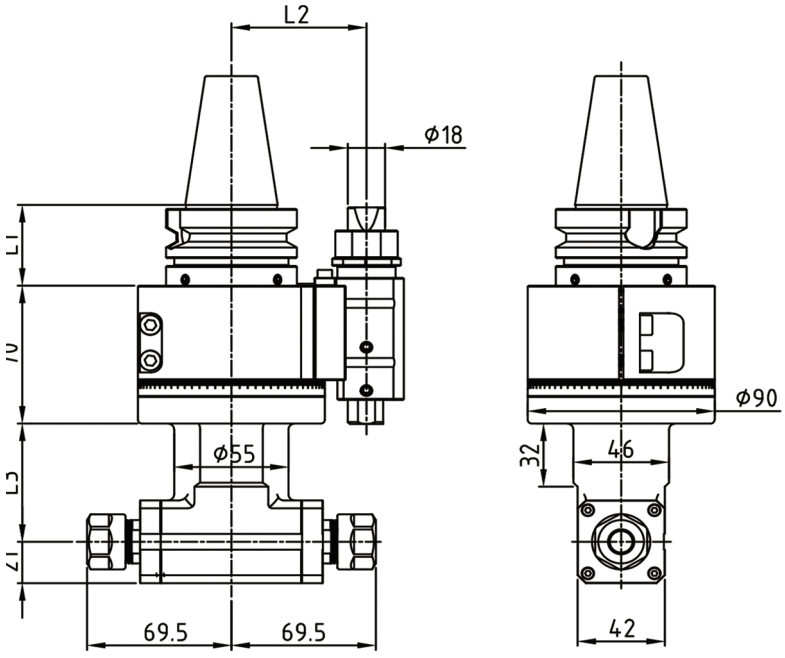

驱动刀柄 Driver holder	型号 Model	输出 Output	L1	L2	L3	功率 Power	最高转速 Maxi speed	最高扭矩 Max torque	减速比 Reduction ratio
SK30/40/50	AG90-ER16×2-60	ER16	41/48	65/80	60	1.5KW	4500RPM	12NM	1：1
	AG90-ER16×2-120	ER16	41/48	65/80	120	1.5KW	4500RPM	12NM	1：1
	AG90-ER16×2-180	ER16	41/48	65/80	180	1.5KW	4500RPM	12NM	1：1
CAT30/40/50	AG90-ER16×2-60	ER16	41/48	65/80	60	1.5KW	4500RPM	12NM	1：1
	AG90-ER16×2-120	ER16	41/48	65/80	120	1.5KW	4500RPM	12NM	1：1
	AG90-ER16×2-180	ER16	41/48	65/80	180	1.5KW	4500RPM	12NM	1：1
BT30/40/50	AG90-ER16×2-60	ER16	41/48	65/80	60	1.5KW	4500RPM	12NM	1：1
	AG90-ER16×2-120	ER16	41/48	65/80	120	1.5KW	4500RPM	12NM	1：1
	AG90-ER16×2-180	ER16	41/48	65/80	180	1.5KW	4500RPM	12NM	1：1
KM63/80/100	AG90-ER16×2-60	ER16	41/48	65/80	60	1.5KW	4500RPM	12NM	1：1
	AG90-ER16×2-120	ER16	41/48	65/80	120	1.5KW	4500RPM	12NM	1：1
	AG90-ER16×2-180	ER16	41/48	65/80	180	1.5KW	4500RPM	12NM	1：1
ISO30/40/50	AG90-ER16×2-60	ER16	41/48	65/80	60	1.5KW	4500RPM	12NM	1：1
	AG90-ER16×2-120	ER16	41/48	65/80	120	1.5KW	4500RPM	12NM	1：1
	AG90-ER16×2-180	ER16	41/48	65/80	180	1.5KW	4500RPM	12NM	1：1
HSK63/80/100	AG90-ER16×2-60	ER16	41/48	65/80	60	1.5KW	4500RPM	12NM	1：1
	AG90-ER16×2-120	ER16	41/48	65/80	120	1.5KW	4500RPM	12NM	1：1
	AG90-ER16×2-180	ER16	41/48	65/80	180	1.5KW	4500RPM	12NM	1：1

备注：

◎本产品当 L3 大于 100mm 时，只接受法兰盘或其他方式连接。

◎输出端与主轴驱动刀柄旋转方向相反。

Remarks:

◎ This product only accepts flanges or other when L3 is greater than 100mm.

◎ The output is in the same direction as the spindle drive shank.

高精度角度铣头 HIGH PRECISION ANGLE HEAD

AG90-ER20×2 系列 AG90-ER20×2 SERIES

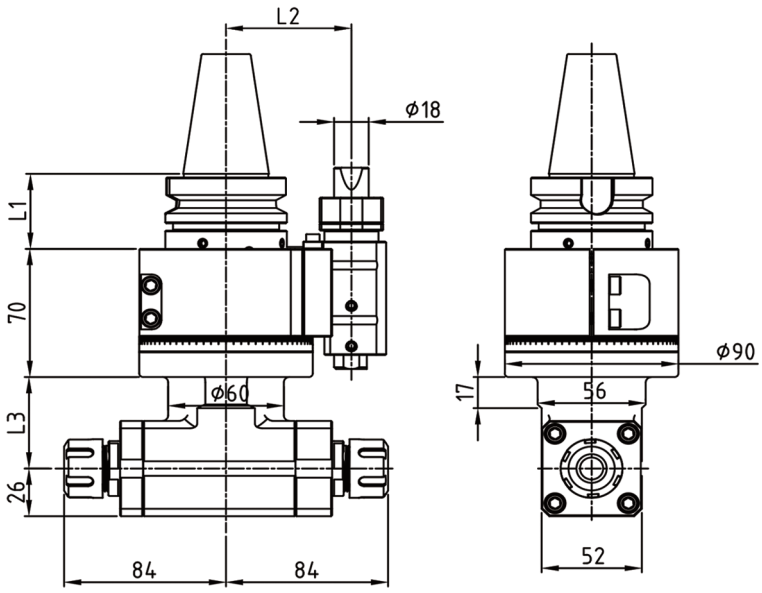

驱动刀柄 Driver holder	型号 Model	输出 Output	L1	L2	L3	功率 Power	最高转速 Max speed	最高扭矩 Max torque	减速比 Reduction ratio
SK30/40/50	AG90-ER20×2-50	ER20	41/48	65/80	50	2KW	4000RPM	16NM	1：1
	AG90-ER20×2-110	ER20	41/48	65/80	110	2KW	4000RPM	16NM	1：1
	AG90-ER20×2-170	ER20	41/48	65/80	170	2KW	4000RPM	16NM	1：1
CAT30/40/50	AG90-ER20×2-50	ER20	41/48	65/80	50	2KW	4000RPM	16NM	1：1
	AG90-ER20×2-110	ER20	41/48	65/80	110	2KW	4000RPM	16NM	1：1
	AG90-ER20×2-170	ER20	41/48	65/80	170	2KW	4000RPM	16NM	1：1
BT30/40/50	AG90-ER20×2-50	ER20	41/48	65/80	50	2KW	4000RPM	16NM	1：1
	AG90-ER20×2-110	ER20	41/48	65/80	110	2KW	4000RPM	16NM	1：1
	AG90-ER20×2-170	ER20	41/48	65/80	170	2KW	4000RPM	16NM	1：1
KM63/80/100	AG90-ER20×2-50	ER20	41/48	65/80	50	2KW	4000RPM	16NM	1：1
	AG90-ER20×2-110	ER20	41/48	65/80	110	2KW	4000RPM	16NM	1：1
	AG90-ER20×2-170	ER20	41/48	65/80	170	2KW	4000RPM	16NM	1：1
ISO30/40/50	AG90-ER20×2-50	ER20	41/48	65/80	50	2KW	4000RPM	16NM	1：1
	AG90-ER20×2-110	ER20	41/48	65/80	110	2KW	4000RPM	16NM	1：1
	AG90-ER20×2-170	ER20	41/48	65/80	170	2KW	4000RPM	16NM	1：1
HSK63/80/100	AG90-ER20×2-50	ER20	41/48	65/80	50	2KW	4000RPM	16NM	1：1
	AG90-ER20×2-110	ER20	41/48	65/80	110	2KW	4000RPM	16NM	1：1
	AG90-ER20×2-170	ER20	41/48	65/80	170	2KW	4000RPM	16NM	1：1

备注：

◎本产品当 L3 大于 100mm 时，只接受法兰盘或其他方式连接。

◎输出端与主轴驱动刀柄旋转方向相反。

Remarks:

◎ This product only accepts flanges or other when L3 is greater than 100mm.

◎ The output is in the same direction as the spindle drive shank.

AG90-ER25×2 系列 AG90-ER25×2 SERIES

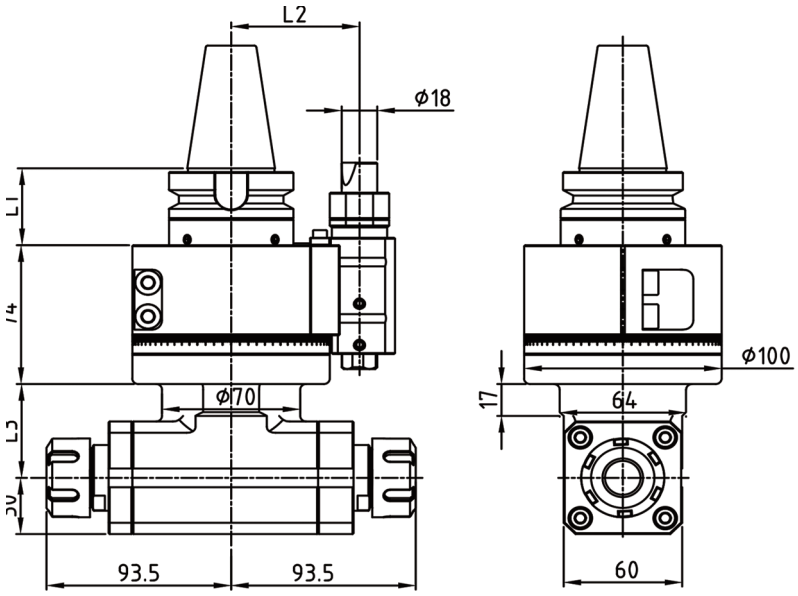

驱动刀柄 Driver holder	型号 Model	输出 Output	L1	L2	L3	功率 Power	最高转速 Max speed	最高扭矩 Max torque	减速比 Reduction ratio
SK30/40/50	AG90-ER25×2-50	ER25	41/48	65/80	50	3KW	4000RPM	32NM	1：1
	AG90-ER25×2-110	ER25	41/48	65/80	110	3KW	4000RPM	32NM	1：1
	AG90-ER25×2-170	ER25	41/48	65/80	170	3KW	4000RPM	32NM	1：1
CAT30/40/50	AG90-ER25×2-50	ER25	41/48	65/80	50	3KW	4000RPM	32NM	1：1
	AG90-ER25×2-110	ER25	41/48	65/80	110	3KW	4000RPM	32NM	1：1
	AG90-ER25×2-170	ER25	41/48	65/80	170	3KW	4000RPM	32NM	1：1
BT30/40/50	AG90-ER25×2-50	ER25	41/48	65/80	50	3KW	4000RPM	32NM	1：1
	AG90-ER25×2-110	ER25	41/48	65/80	110	3KW	4000RPM	32NM	1：1
	AG90-ER25×2-170	ER25	41/48	65/80	170	3KW	4000RPM	32NM	1：1
KM63/80/100	AG90-ER25×2-50	ER25	41/48	65/80	50	3KW	4000RPM	32NM	1：1
	AG90-ER25×2-110	ER25	41/48	65/80	110	3KW	4000RPM	32NM	1：1
	AG90-ER25×2-170	ER25	41/48	65/80	170	3KW	4000RPM	32NM	1：1
ISO30/40/50	AG90-ER25×2-50	ER25	41/48	65/80	50	3KW	4000RPM	32NM	1：1
	AG90-ER25×2-110	ER25	41/48	65/80	110	3KW	4000RPM	32NM	1：1
	AG90-ER25×2-170	ER25	41/48	65/80	170	3KW	4000RPM	32NM	1：1
HSK63/80/100	AG90-ER25×2-50	ER25	41/48	65/80	50	3KW	4000RPM	32NM	1：1
	AG90-ER25×2-110	ER25	41/48	65/80	110	3KW	4000RPM	32NM	1：1
	AG90-ER25×2-170	ER25	41/48	65/80	170	3KW	4000RPM	32NM	1：1

备注：

◎本产品当 L3 大于 100mm 时，只接受法兰盘或其他方式连接。

◎输出端与主轴驱动刀柄旋转方向相反。

Remarks:

◎ This product only accepts flanges or other when L3 is greater than 100mm.

◎ The output is in the same direction as the spindle drive shank.

AG90-ER32×2 系列 AG90-ER32×2 SERIES

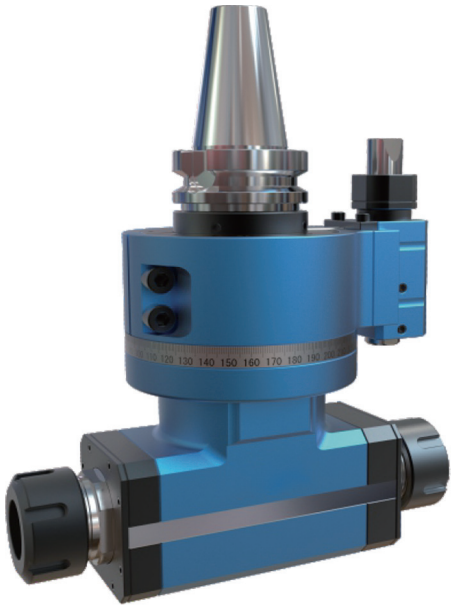

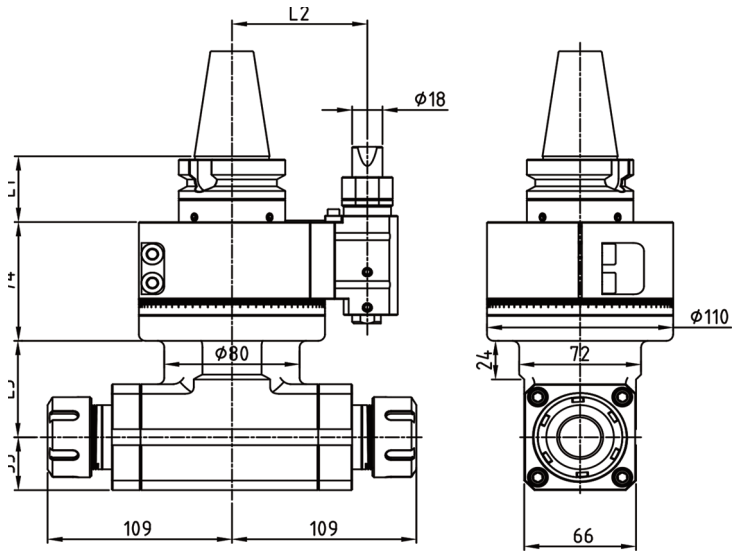

驱动刀柄 Driver holder	型号 Model	输出 Output	L1	L2	L3	功率 Power	最高转速 Max speed	最高扭矩 Max torque	减速比 Reduction ratio
SK30/40/50	AG90-ER32×2-60	ER32	41/48	65/80	60	4KW	3500RPM	40NM	1：1
	AG90-ER32×2-130	ER32	41/48	65/80	130	4KW	3500RPM	40NM	1：1
	AG90-ER32×2-200	ER32	41/48	65/80	200	4KW	3500RPM	40NM	1：1
CAT30/40/50	AG90-ER32×2-60	ER32	41/48	65/80	60	4KW	3500RPM	40NM	1：1
	AG90-ER32×2-130	ER32	41/48	65/80	130	4KW	3500RPM	40NM	1：1
	AG90-ER32×2-200	ER32	41/48	65/80	200	4KW	3500RPM	40NM	1：1
BT30/40/50	AG90-ER32×2-60	ER32	41/48	65/80	60	4KW	3500RPM	40NM	1：1
	AG90-ER32×2-130	ER32	41/48	65/80	130	4KW	3500RPM	40NM	1：1
	AG90-ER32×2-200	ER32	41/48	65/80	200	4KW	3500RPM	40NM	1：1
KM63/80/100	AG90-ER32×2-60	ER32	41/48	65/80	60	4KW	3500RPM	40NM	1：1
	AG90-ER32×2-130	ER32	41/48	65/80	130	4KW	3500RPM	40NM	1：1
	AG90-ER32×2-200	ER32	41/48	65/80	200	4KW	3500RPM	40NM	1：1
ISO30/40/50	AG90-ER32×2-60	ER32	41/48	65/80	60	4KW	3500RPM	40NM	1：1
	AG90-ER32×2-130	ER32	41/48	65/80	130	4KW	3500RPM	40NM	1：1
	AG90-ER32×2-200	ER32	41/48	65/80	200	4KW	3500RPM	40NM	1：1
HSK63/80/100	AG90-ER32×2-60	ER32	41/48	65/80	60	4KW	3500RPM	40NM	1：1
	AG90-ER32×2-130	ER32	41/48	65/80	130	4KW	3500RPM	40NM	1：1
	AG90-ER32×2-200	ER32	41/48	65/80	200	4KW	3500RPM	40NM	1：1

备注：

◎本产品当 L3 大于 100mm 时，只接受法兰盘或其他方式连接。

◎输出端与主轴驱动刀柄旋转方向相反。

Remarks:

◎This product only accepts flanges or other when L3 is greater than 100mm.

◎ The output is in the same direction as the spindle drive shank.

AG90-ER40×2 系列 AG90-ER40×2 SERIES

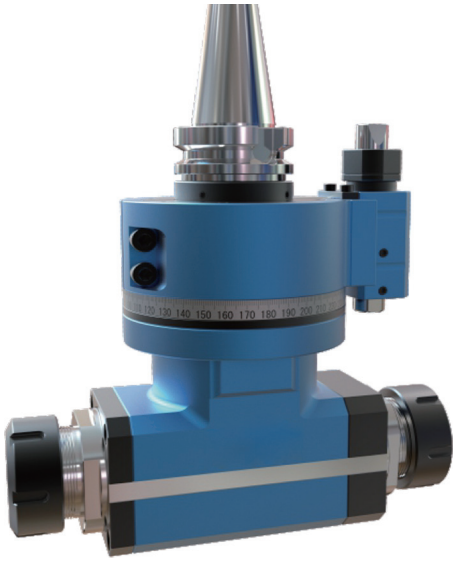

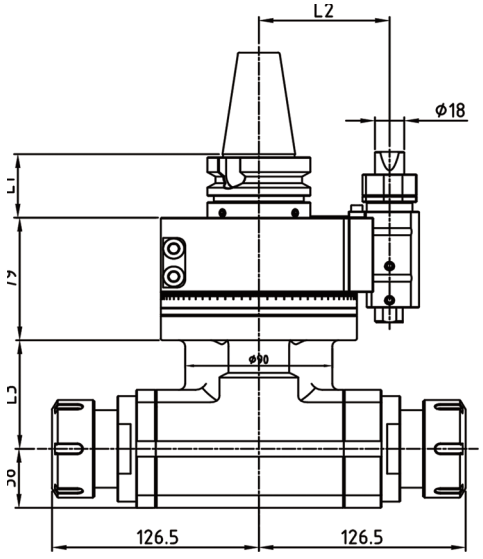

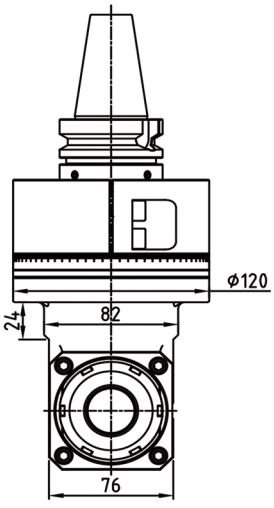

驱动刀柄 Driver holder	型号 Model	输出 Output	L1	L2	L3	功率 Power	最高转速 Max speed	最高扭矩 Max torque	减速比 Reduction ratio
SK30/40/50	AG90-ER40×2-70	ER40	41/48	80/110	70	6KW	3000RPM	75NM	1：1
	AG90-ER40×2-150	ER40	41/48	80/110	150	6KW	3000RPM	75NM	1：1
	AG90-ER40×2-230	ER40	41/48	80/110	230	6KW	3000RPM	75NM	1：1
CAT30/40/50	AG90-ER40×2-70	ER40	41/48	80/110	70	6KW	3000RPM	75NM	1：1
	AG90-ER40×2-150	ER40	41/48	80/110	150	6KW	3000RPM	75NM	1：1
	AG90-ER40×2-230	ER40	41/48	80/110	230	6KW	3000RPM	75NM	1：1
BT30/40/50	AG90-ER40×2-70	ER40	41/48	80/110	70	6KW	3000RPM	75NM	1：1
	AG90-ER40×2-150	ER40	41/48	80/110	150	6KW	3000RPM	75NM	1：1
	AG90-ER40×2-230	ER40	41/48	80/110	230	6KW	3000RPM	75NM	1：1
KM63/80/100	AG90-ER40×2-70	ER40	41/48	80/110	70	6KW	3000RPM	75NM	1：1
	AG90-ER40×2-150	ER40	41/48	80/110	150	6KW	3000RPM	75NM	1：1
	AG90-ER40×2-230	ER40	41/48	80/110	230	6KW	3000RPM	75NM	1：1
ISO30/40/50	AG90-ER40×2-70	ER40	41/48	80/110	70	6KW	3000RPM	75NM	1：1
	AG90-ER40×2-150	ER40	41/48	80/110	150	6KW	3000RPM	75NM	1：1
	AG90-ER40×2-230	ER40	41/48	80/110	230	6KW	3000RPM	75NM	1：1
HSK63/80/100	AG90-ER40×2-70	ER40	41/48	80/110	70	6KW	3000RPM	75NM	1：1
	AG90-ER40×2-150	ER40	41/48	80/110	150	6KW	3000RPM	75NM	1：1
	AG90-ER40×2-230	ER40	41/48	80/110	230	6KW	3000RPM	75NM	1：1

备注：

◎本产品当 L3 大于 100mm 时，只接受法兰盘或其他方式连接。

◎输出端与主轴驱动刀柄旋转方向相反。

Remarks:

◎ This product only accepts flanges or other when L3 is greater than 100mm.

◎ The output is in the same direction as the spindle drive shank.

AG90-BT40×2 系列 AG90-ER40×2 SERIES

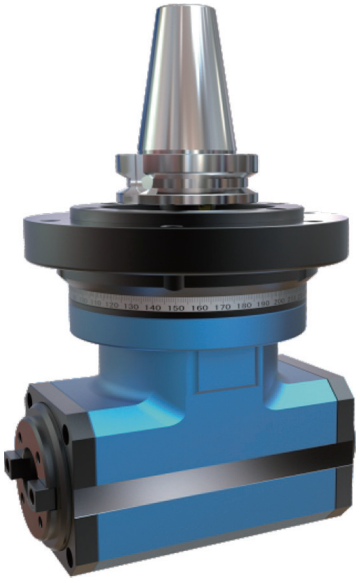

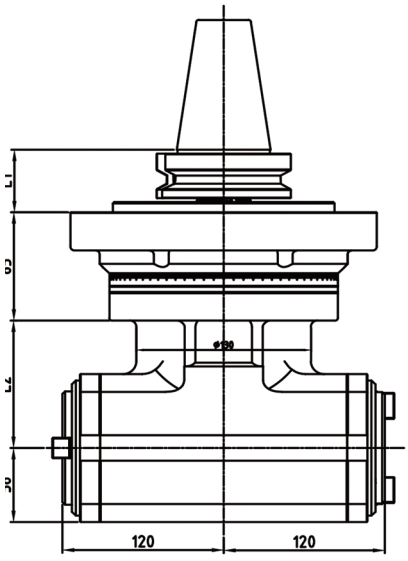

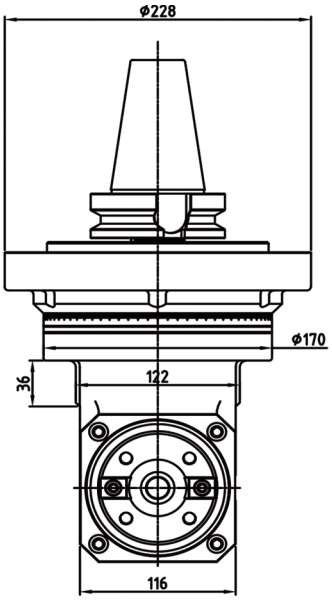

驱动刀柄 Driver holder	型号 Model	输出 Output	L1	L2	功率 Power	最高转速 Max speed	最高扭矩 Max torque	减速比 Reduction ratio
SK40/50	AG90-BT40×2-80	BT40	41/48	80	6KW	3000RPM	100NM	1：1
	AG90-BT40×2-160	BT40	41/48	160	6KW	3000RPM	100NM	1：1
	AG90-BT40×2-240	BT40	41/48	240	6KW	3000RPM	100NM	1：1
CAT40/50	AG90-BT40×2-80	BT40	41/48	80	6KW	3000RPM	100NM	1：1
	AG90-BT40×2-160	BT40	41/48	160	6KW	3000RPM	100NM	1：1
	AG90-BT40×2-240	BT40	41/48	240	6KW	3000RPM	100NM	1：1
BT40/50	AG90-BT40×2-80	BT40	41/48	80	6KW	3000RPM	100NM	1：1
	AG90-BT40×2-160	BT40	41/48	160	6KW	3000RPM	100NM	1：1
	AG90-BT40×2-240	BT40	41/48	240	6KW	3000RPM	100NM	1：1
KM63/80/100	AG90-BT40×2-80	BT40	41/48	80	6KW	3000RPM	100NM	1：1
	AG90-BT40×2-160	BT40	41/48	160	6KW	3000RPM	100NM	1：1
	AG90-BT40×2-240	BT40	41/48	240	6KW	3000RPM	100NM	1：1
ISO40/50	AG90-BT40×2-80	BT40	41/48	80	6KW	3000RPM	100NM	1：1
	AG90-BT40×2-160	BT40	41/48	160	6KW	3000RPM	100NM	1：1
	AG90-BT40×2-240	BT40	41/48	240	6KW	3000RPM	100NM	1：1
HSK63/80/100	AG90-BT40×2-80	BT40	41/48	80	6KW	3000RPM	100NM	1：1
	AG90-BT40×2-160	BT40	41/48	160	6KW	3000RPM	100NM	1：1
	AG90-BT40×2-240	BT40	41/48	240	6KW	3000RPM	100NM	1：1

备注：

◎本产品当 L3 大于 100mm 时，只接受法兰盘或其他方式连接。

◎输出端与主轴驱动刀柄旋转方向相反。

Remarks:

◎ This product only accepts flanges or other when L3 is greater than 100mm.

◎ The output is in the same direction as the spindle drive shank.

AG90-F50 系列 AG90-F50 SERIES

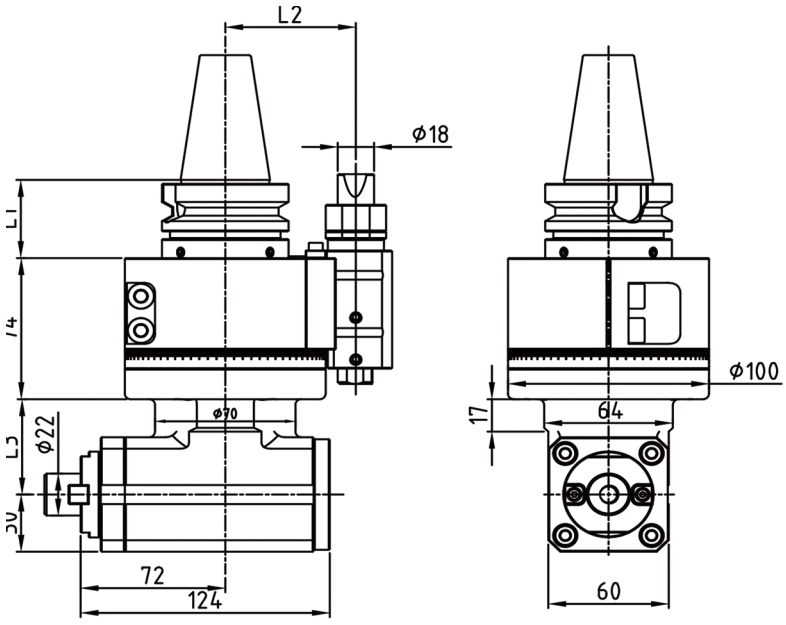

驱动刀柄 Driver holder	型号 Model	输出 Output	L1	L2	L3	功率 Power	最高转速 Max speed	最高扭矩 Max torque	减速比 Reduction ratio
SK30/40/50	AG90-F50-50	FMB22	41/48	65/80	50	3KW	4000RPM	32NM	1：1
	AG90-F50-110	FMB22	41/48	65/80	110	3KW	4000RPM	32NM	1：1
	AG90-F50-170	FMB22	41/48	65/80	170	3KW	4000RPM	32NM	1：1
CAT30/40/50	AG90-F50-50	FMB22	41/48	65/80	50	3KW	4000RPM	32NM	1：1
	AG90-F50-110	FMB22	41/48	65/80	110	3KW	4000RPM	32NM	1：1
	AG90-F50-170	FMB22	41/48	65/80	170	3KW	4000RPM	32NM	1：1
BT30/40/50	AG90-F50-50	FMB22	41/48	65/80	50	3KW	4000RPM	32NM	1：1
	AG90-F50-110	FMB22	41/48	65/80	110	3KW	4000RPM	32NM	1：1
	AG90-F50-170	FMB22	41/48	65/80	170	3KW	4000RPM	32NM	1：1
KM63/80/100	AG90-F50-50	FMB22	41/48	65/80	50	3KW	4000RPM	32NM	1：1
	AG90-F50-110	FMB22	41/48	65/80	110	3KW	4000RPM	32NM	1：1
	AG90-F50-170	FMB22	41/48	65/80	170	3KW	4000RPM	32NM	1：1
ISO30/40/50	AG90-F50-50	FMB22	41/48	65/80	50	3KW	4000RPM	32NM	1：1
	AG90-F50-110	FMB22	41/48	65/80	110	3KW	4000RPM	32NM	1：1
	AG90-F50-170	FMB22	41/48	65/80	170	3KW	4000RPM	32NM	1：1
HSK63/80/100	AG90-F50-50	FMB22	41/48	65/80	50	3KW	4000RPM	32NM	1：1
	AG90-F50-110	FMB22	41/48	65/80	110	3KW	4000RPM	32NM	1：1
	AG90-F50-170	FMB22	41/48	65/80	170	3KW	4000RPM	32NM	1：1

备注：

◎本产品当 L3 大于 100mm 时，只接受法兰盘或其他方式连接。

◎输出端与主轴驱动刀柄旋转方向相反。

Remarks:

◎ This product only accepts flanges or other when L3 is greater than 100mm.

◎ The output is in the same direction as the spindle drive shank.

AG90-F63 系列 AG90-F63 SERIES

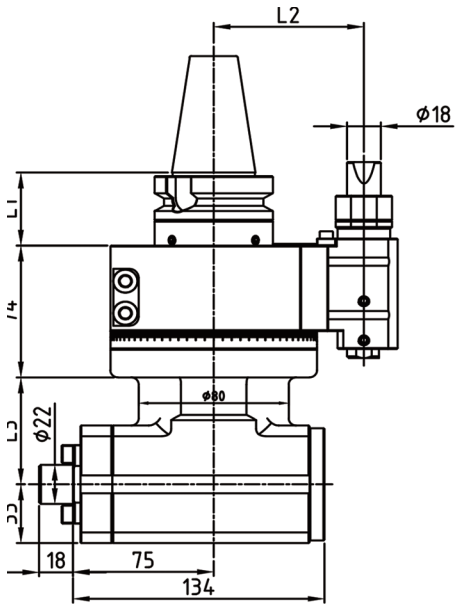

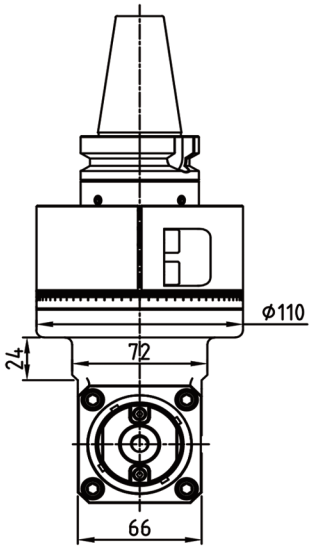

驱动刀柄 Driver holder	型号 Model	输出 Output	L1	L2	L3	功率 Power	最高转速 Max speed	最高扭矩 Max torque	减速比 Reduction ratio
SK30/40/50	AG90-F63-60	FMB22	41/48	65/80	60	4KW	3500RPM	40NM	1：1
	AG90-F63-130	FMB22	41/48	65/80	130	4KW	3500RPM	40NM	1：1
	AG90-F63-200	FMB22	41/48	65/80	200	4KW	3500RPM	40NM	1：1
CAT30/40/50	AG90-F63-60	FMB22	41/48	65/80	60	4KW	3500RPM	40NM	1：1
	AG90-F63-130	FMB22	41/48	65/80	130	4KW	3500RPM	40NM	1：1
	AG90-F63-200	FMB22	41/48	65/80	200	4KW	3500RPM	40NM	1：1
BT30/40/50	AG90-F63-60	FMB22	41/48	65/80	60	4KW	3500RPM	40NM	1：1
	AG90-F63-130	FMB22	41/48	65/80	130	4KW	3500RPM	40NM	1：1
	AG90-F63-200	FMB22	41/48	65/80	200	4KW	3500RPM	40NM	1：1
KM63/80/100	AG90-F63-60	FMB22	41/48	65/80	60	4KW	3500RPM	40NM	1：1
	AG90-F63-130	FMB22	41/48	65/80	130	4KW	3500RPM	40NM	1：1
	AG90-F63-200	FMB22	41/48	65/80	200	4KW	3500RPM	40NM	1：1
ISO30/40/50	AG90-F63-60	FMB22	41/48	65/80	60	4KW	3500RPM	40NM	1：1
	AG90-F63-130	FMB22	41/48	65/80	130	4KW	3500RPM	40NM	1：1
	AG90-F63-200	FMB22	41/48	65/80	200	4KW	3500RPM	40NM	1：1
HSK63/80/100	AG90-F63-60	FMB22	41/48	65/80	60	4KW	3500RPM	40NM	1：1
	AG90-F63-130	FMB22	41/48	65/80	130	4KW	3500RPM	40NM	1：1
	AG90-F63-200	FMB22	41/48	65/80	200	4KW	3500RPM	40NM	1：1

备注：

◎本产品当 L3 大于 100mm 时，只接受法兰盘或其他方式连接。

◎输出端与主轴驱动刀柄旋转方向相反。

Remarks:

◎ This product only accepts flanges or other when L3 is greater than 100mm.

◎ The output is in the same direction as the spindle drive shank.

AG90-F80 系列 AG90-F80 SERIES

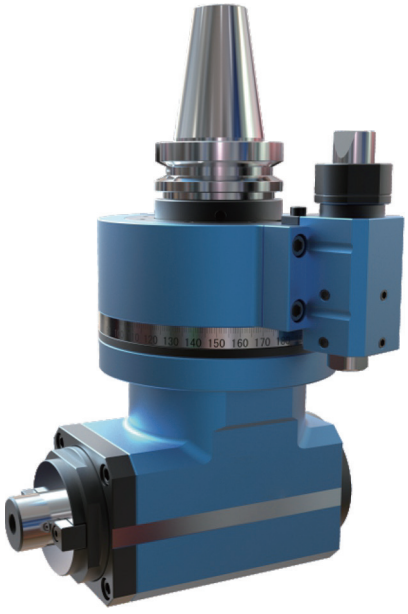

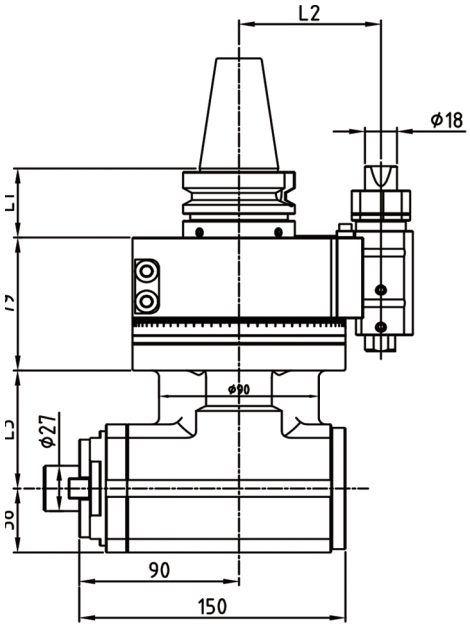

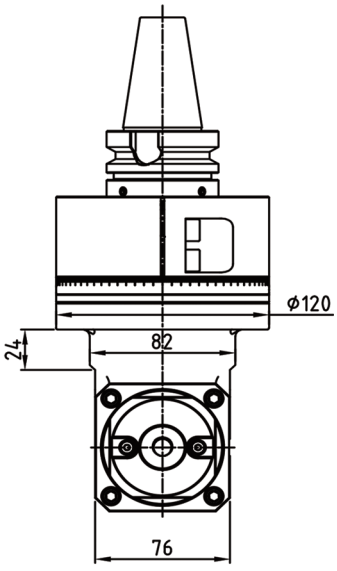

驱动刀柄 Driver holder	型号 Model	输出 Output	L1	L2	L3	功率 Power	最高转速 Max speed	最高扭矩 Max torque	减速比 Reduction ratio
SK30/40/50	AG90-F80-70	FMB27	41/48	80/100	70	6KW	3000RPM	75NM	1：1
	AG90-F80-150	FMB27	41/48	80/100	150	6KW	3000RPM	75NM	1：1
	AG90-F80-230	FMB27	41/48	80/100	230	6KW	3000RPM	75NM	1：1
CAT30/40/50	AG90-F80-70	FMB27	41/48	80/100	70	6KW	3000RPM	75NM	1：1
	AG90-F80-150	FMB27	41/48	80/100	150	6KW	3000RPM	75NM	1：1
	AG90-F80-230	FMB27	41/48	80/100	230	6KW	3000RPM	75NM	1：1
BT30/40/50	AG90-F80-70	FMB27	41/48	80/100	70	6KW	3000RPM	75NM	1：1
	AG90-F80-150	FMB27	41/48	80/100	150	6KW	3000RPM	75NM	1：1
	AG90-F80-230	FMB27	41/48	80/100	230	6KW	3000RPM	75NM	1：1
KM63/80/100	AG90-F80-70	FMB27	41/48	80/100	70	6KW	3000RPM	75NM	1：1
	AG90-F80-150	FMB27	41/48	80/100	150	6KW	3000RPM	75NM	1：1
	AG90-F80-230	FMB27	41/48	80/100	230	6KW	3000RPM	75NM	1：1
ISO30/40/50	AG90-F80-70	FMB27	41/48	80/100	70	6KW	3000RPM	75NM	1：1
	AG90-F80-150	FMB27	41/48	80/100	150	6KW	3000RPM	75NM	1：1
	AG90-F80-230	FMB27	41/48	80/100	230	6KW	3000RPM	75NM	1：1
HSK63/80/100	AG90-F80-70	FMB27	41/48	80/100	70	6KW	3000RPM	75NM	1：1
	AG90-F80-150	FMB27	41/48	80/100	150	6KW	3000RPM	75NM	1：1
	AG90-F80-230	FMB27	41/48	80/100	230	6KW	3000RPM	75NM	1：1

备注：

◎本产品当 L3 大于 100mm 时，只接受法兰盘或其他方式连接。

◎输出端与主轴驱动刀柄旋转方向相反。

Remarks:

◎ This product only accepts flanges or other when L3 is greater than 100mm.

◎ The output is in the same direction as the spindle drive shank.

AG90-F100 系列 AG90-F100 SERIES

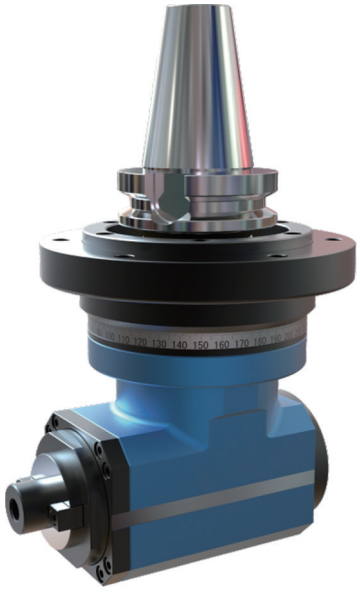

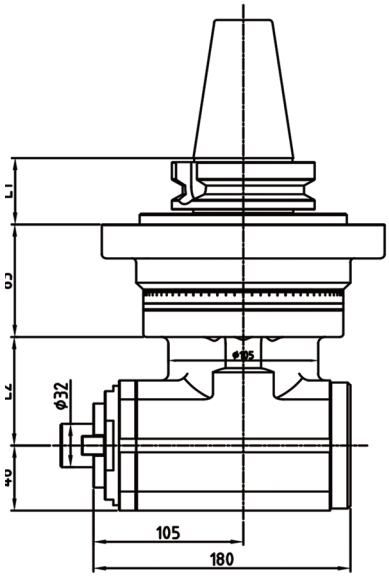

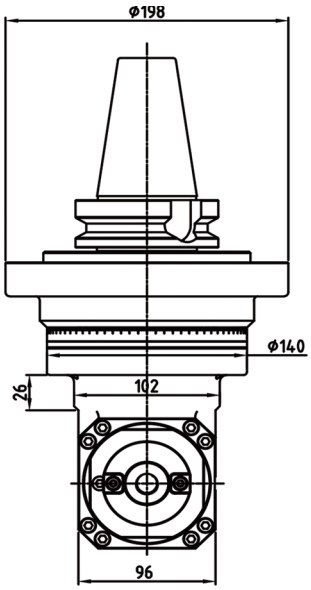

驱动刀柄 Driver holder	型号 Model	输出 Output	L1	L2	功率 Power	最高转速 Max speed	最高扭矩 Max torque	减速比 Reduction ratio
SK40/50	AG90-F100-80	FMB32	41/48	80	6KW	3000RPM	100NM	1：1
	AG90-F100-160	FMB32	41/48	160	6KW	3000RPM	100NM	1：1
	AG90-F100-240	FMB32	41/48	240	6KW	3000RPM	100NM	1：1
CAT40/50	AG90-F100-80	FMB32	41/48	80	6KW	3000RPM	100NM	1：1
	AG90-F100-160	FMB32	41/48	160	6KW	3000RPM	100NM	1：1
	AG90-F100-240	FMB32	41/48	240	6KW	3000RPM	100NM	1：1
BT40/50	AG90-F100-80	FMB32	41/48	80	6KW	3000RPM	100NM	1：1
	AG90-F100-160	FMB32	41/48	160	6KW	3000RPM	100NM	1：1
	AG90-F100-240	FMB32	41/48	240	6KW	3000RPM	100NM	1：1
KM63/80/100	AG90-F100-80	FMB32	41/48	80	6KW	3000RPM	100NM	1：1
	AG90-F100-160	FMB32	41/48	160	6KW	3000RPM	100NM	1：1
	AG90-F100-240	FMB32	41/48	240	6KW	3000RPM	100NM	1：1
ISO40/50	AG90-F100-80	FMB32	41/48	80	6KW	3000RPM	100NM	1：1
	AG90-F100-160	FMB32	41/48	160	6KW	3000RPM	100NM	1：1
	AG90-F100-240	FMB32	41/48	240	6KW	3000RPM	100NM	1：1
HSK63/80/100	AG90-F100-80	FMB32	41/48	80	6KW	3000RPM	100NM	1：1
	AG90-F100-160	FMB32	41/48	160	6KW	3000RPM	100NM	1：1
	AG90-F100-240	FMB32	41/48	240	6KW	3000RPM	100NM	1：1

备注：

◎本产品当 L3 大于 100mm 时，只接受法兰盘或其他方式连接。

◎输出端与主轴驱动刀柄旋转方向相反。

Remarks:

◎ This product only accepts flanges or other when L3 is greater than 100mm.

◎ The output is in the same direction as the spindle drive shank.

AGU-ER16 系列 AGU-ER16 SERIES

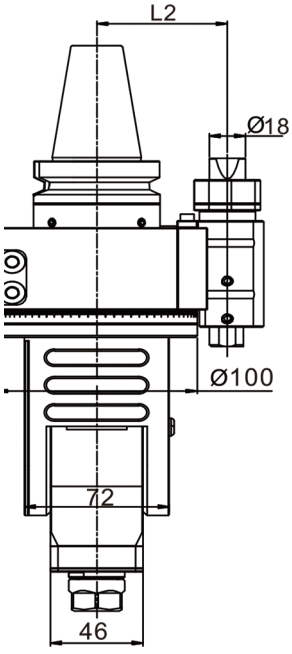

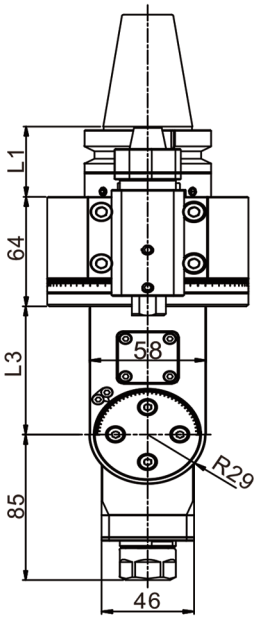

驱动刀柄 Driver holder	型号 Model	输出 Output	L1	L2	L3	功率 Power	最高转速 Max speed	最高扭矩 Max torque	减速比 Reduction ratio
SK30/40/50	AGU-ER16-75	ER16	41/48	65/80	75	2KW	4000RPM	12NM	1：1
	AGU-ER16-125	ER16	41/48	65/80	125	2KW	4000RPM	12NM	1：1
	AGU-ER16-175	ER16	41/48	65/80	175	2KW	4000RPM	12NM	1：1
CAT30/40/50	AGU-ER16-75	ER16	41/48	65/80	75	2KW	4000RPM	12NM	1：1
	AGU-ER16-125	ER16	41/48	65/80	125	2KW	4000RPM	12NM	1：1
	AGU-ER16-175	ER16	41/48	65/80	175	2KW	4000RPM	12NM	1：1
BT30/40/50	AGU-ER16-75	ER16	41/48	65/80	75	2KW	4000RPM	12NM	1：1
	AGU-ER16-125	ER16	41/48	65/80	125	2KW	4000RPM	12NM	1：1
	AGU-ER16-175	ER16	41/48	65/80	175	2KW	4000RPM	12NM	1：1
KM63/80/100	AGU-ER16-75	ER16	41/48	65/80	75	2KW	4000RPM	12NM	1：1
	AGU-ER16-125	ER16	41/48	65/80	125	2KW	4000RPM	12NM	1：1
	AGU-ER16-175	ER16	41/48	65/80	175	2KW	4000RPM	12NM	1：1
ISO30/40/50	AGU-ER16-75	ER16	41/48	65/80	75	2KW	4000RPM	12NM	1：1
	AGU-ER16-125	ER16	41/48	65/80	125	2KW	4000RPM	12NM	1：1
	AGU-ER16-175	ER16	41/48	65/80	175	2KW	4000RPM	12NM	1：1
HSK63/80/100	AGU-ER16-75	ER16	41/48	65/80	75	2KW	4000RPM	12NM	1：1
	AGU-ER16-125	ER16	41/48	65/80	125	2KW	4000RPM	12NM	1：1
	AGU-ER16-175	ER16	41/48	65/80	175	2KW	4000RPM	12NM	1：1

备注：

◎本产品当 L3 大于 100mm 时，只接受法兰盘或其他方式连接。

◎输出端与主轴驱动刀柄旋转方向相反。

Remarks:

◎This product only accepts flanges or other when L3 is greater than 100mm.

◎ The output is in the same direction as the spindle drive shank.

高精度角度铣头 HIGH PRECISION ANGLE HEAD

AGU-ER20 系列 AGU-ER20 SERIES

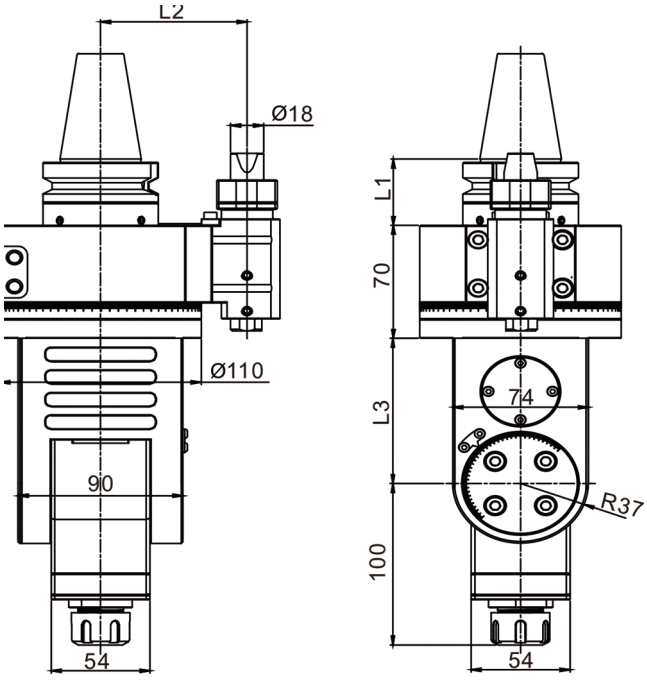

驱动刀柄 Driver holder	型号 Model	输出 Output	L1	L2	L3	功率 Power	最高转速 Max speed	最高扭矩 Max torque	减速比 Reduction ratio
SK30/40/50	AGU-ER20-90	ER20	41/48	80/110	90	2KW	4000RPM	12NM	1：1
	AGU-ER20-140	ER20	41/48	80/110	140	2KW	4000RPM	12NM	1：1
	AGU-ER20-190	ER20	41/48	80/110	190	2KW	4000RPM	12NM	1：1
CAT30/40/50	AGU-ER20-90	ER20	41/48	80/110	90	2KW	4000RPM	12NM	1：1
	AGU-ER20-140	ER20	41/48	80/110	140	2KW	4000RPM	12NM	1：1
	AGU-ER20-190	ER20	41/48	80/110	190	2KW	4000RPM	12NM	1：1
BT30/40/50	AGU-ER20-90	ER20	41/48	80/110	90	2KW	4000RPM	12NM	1：1
	AGU-ER20-140	ER20	41/48	80/110	140	2KW	4000RPM	12NM	1：1
	AGU-ER20-190	ER20	41/48	80/110	190	2KW	4000RPM	12NM	1：1
KM63/80/100	AGU-ER20-90	ER20	41/48	80/110	90	2KW	4000RPM	12NM	1：1
	AGU-ER20-140	ER20	41/48	80/110	140	2KW	4000RPM	12NM	1：1
	AGU-ER20-190	ER20	41/48	80/110	190	2KW	4000RPM	12NM	1：1
ISO30/40/50	AGU-ER20-90	ER20	41/48	80/110	90	2KW	4000RPM	12NM	1：1
	AGU-ER20-140	ER20	41/48	80/110	140	2KW	4000RPM	12NM	1：1
	AGU-ER20-190	ER20	41/48	80/110	190	2KW	4000RPM	12NM	1：1
HSK63/80/100	AGU-ER20-90	ER20	41/48	80/110	90	2KW	4000RPM	12NM	1：1
	AGU-ER20-140	ER20	41/48	80/110	140	2KW	4000RPM	12NM	1：1
	AGU-ER20-190	ER20	41/48	80/110	190	2KW	4000RPM	12NM	1：1

备注：

◎本产品当 L3 大于 100mm 时，只接受法兰盘或其他方式连接。

◎输出端与主轴驱动刀柄旋转方向相反。

Remarks:

◎ This product only accepts flanges or other when L3 is greater than 100mm.

◎ The output is in the same direction as the spindle drive shank.

AGU-ER25 系列 AGU-ER25 SERIES

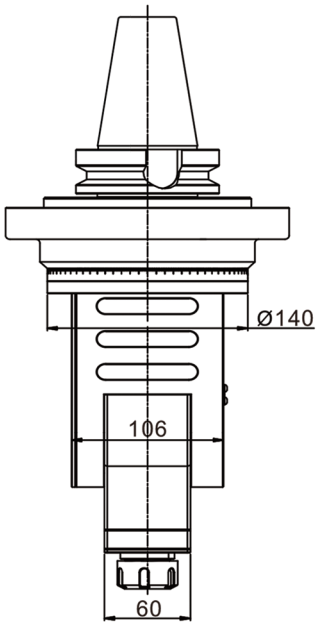

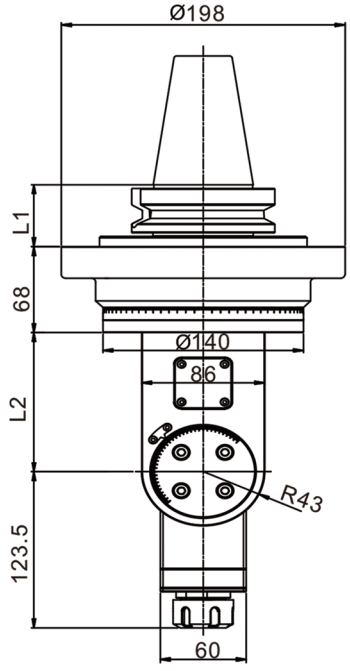

驱动刀柄 Driver holder	型号 Model	输出 Output	L1	L2	功率 Power	最高转速 Max speed	最高扭矩 Max torque	减速比 Reduction ratio
SK30/40/50	AGU-ER25-110	ER25	41/48	110	2.5KW	3500RPM	25NM	1：1
	AGU-ER25-170	ER25	41/48	170	2.5KW	3500RPM	25NM	1：1
	AGU-ER25-230	ER25	41/48	230	2.5KW	3500RPM	25NM	1：1
CAT30/40/50	AGU-ER25-110	ER25	41/48	110	2.5KW	3500RPM	25NM	1：1
	AGU-ER25-170	ER25	41/48	170	2.5KW	3500RPM	25NM	1：1
	AGU-ER25-230	ER25	41/48	230	2.5KW	3500RPM	25NM	1：1
BT30/40/50	AGU-ER25-110	ER25	41/48	110	2.5KW	3500RPM	25NM	1：1
	AGU-ER25-170	ER25	41/48	170	2.5KW	3500RPM	25NM	1：1
	AGU-ER25-230	ER25	41/48	230	2.5KW	3500RPM	25NM	1：1
KM63/80/100	AGU-ER25-110	ER25	41/48	110	2.5KW	3500RPM	25NM	1：1
	AGU-ER25-170	ER25	41/48	170	2.5KW	3500RPM	25NM	1：1
	AGU-ER25-230	ER25	41/48	230	2.5KW	3500RPM	25NM	1：1
ISO30/40/50	AGU-ER25-110	ER25	41/48	110	2.5KW	3500RPM	25NM	1：1
	AGU-ER25-170	ER25	41/48	170	2.5KW	3500RPM	25NM	1：1
	AGU-ER25-230	ER25	41/48	230	2.5KW	3500RPM	25NM	1：1
HSK63/80/100	AGU-ER25-110	ER25	41/48	110	2.5KW	3500RPM	25NM	1：1
	AGU-ER25-170	ER25	41/48	170	2.5KW	3500RPM	25NM	1：1
	AGU-ER25-230	ER25	41/48	230	2.5KW	3500RPM	25NM	1：1

备注：

◎本产品当 L3 大于 100mm 时，只接受法兰盘或其他方式连接。

◎输出端与主轴驱动刀柄旋转方向相反。

Remarks:

◎ This product only accepts flanges or other when L3 is greater than 100mm.

◎ The output is in the same direction as the spindle drive shank.

AGU-ER32 系列 AGU-ER32 SERIES

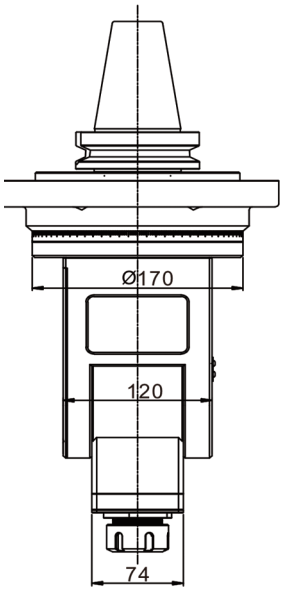

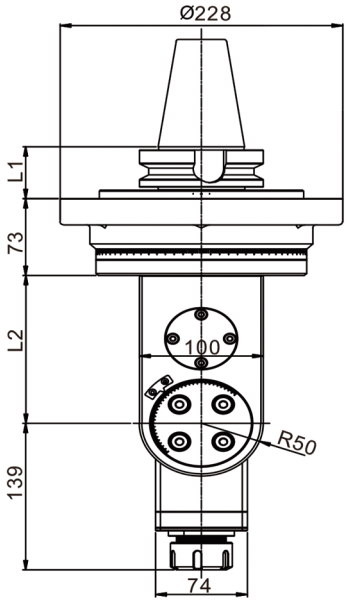

驱动刀柄 Driver holder	型号 Model	输出 Output	L1	L2	功率 Power	最高转速 Max speed	最高扭矩 Max torque	减速比 Reduction ratio
SK30/40/50	AGU-ER32-140	ER32	41/48	140	3KW	3000RPM	35NM	1：1
	AGU-ER32-220	ER32	41/48	220	3KW	3000RPM	35NM	1：1
	AGU-ER32-300	ER32	41/48	300	3KW	3000RPM	35NM	1：1
CAT30/40/50	AGU-ER32-140	ER32	41/48	140	3KW	3000RPM	35NM	1：1
	AGU-ER32-220	ER32	41/48	220	3KW	3000RPM	35NM	1：1
	AGU-ER32-300	ER32	41/48	300	3KW	3000RPM	35NM	1：1
BT30/40/50	AGU-ER32-140	ER32	41/48	140	3KW	3000RPM	35NM	1：1
	AGU-ER32-220	ER32	41/48	220	3KW	3000RPM	35NM	1：1
	AGU-ER32-300	ER32	41/48	300	3KW	3000RPM	35NM	1：1
KM63/80/100	AGU-ER32-140	ER32	41/48	140	3KW	3000RPM	35NM	1：1
	AGU-ER32-220	ER32	41/48	220	3KW	3000RPM	35NM	1：1
	AGU-ER32-300	ER32	41/48	300	3KW	3000RPM	35NM	1：1
ISO30/40/50	AGU-ER32-140	ER32	41/48	140	3KW	3000RPM	35NM	1：1
	AGU-ER32-220	ER32	41/48	220	3KW	3000RPM	35NM	1：1
	AGU-ER32-300	ER32	41/48	300	3KW	3000RPM	35NM	1：1
HSK63/80/100	AGU-ER32-140	ER32	41/48	140	3KW	3000RPM	35NM	1：1
	AGU-ER32-220	ER32	41/48	220	3KW	3000RPM	35NM	1：1
	AGU-ER32-300	ER32	41/48	300	3KW	3000RPM	35NM	1：1

备注：

◎本产品当 L3 大于 100mm 时，只接受法兰盘或其他方式连接。

◎输出端与主轴驱动刀柄旋转方向相反。

Remarks:

◎ This product only accepts flanges or other when L3 is greater than 100mm.

◎ The output is in the same direction as the spindle drive shank.

AGU-BT50 系列 AGU-BT50 SERIES

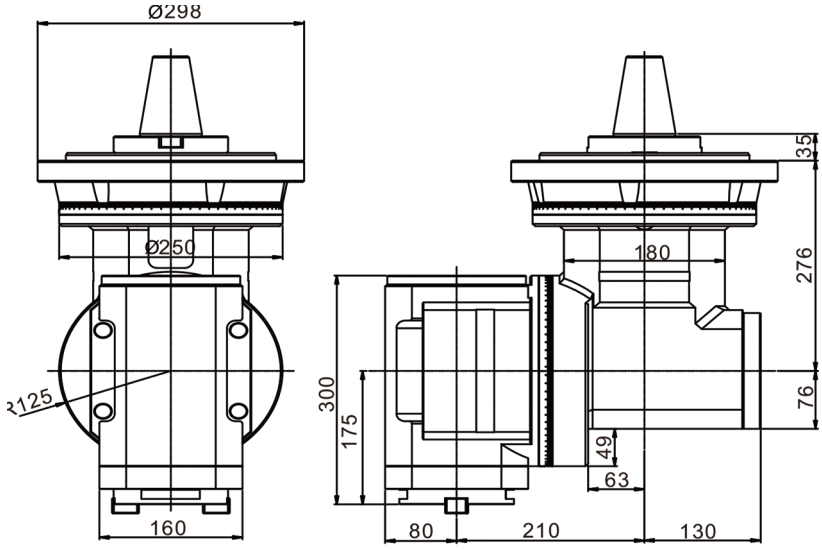

驱动刀柄 Driver holder	型号 Model	输出 Output	功率 Power	最高转速 Max speed	最高扭矩 Max torque	减速比 Reduction ratio
SK50	AGU-BT50	BT50	12KW	2000RPM	200NM	1：1
CAT50	AGU-BT50	BT50	12KW	2000RPM	200NM	1：1
BT50	AGU-BT50	BT50	12KW	2000RPM	200NM	1：1
KM100	AGU-BT50	BT50	12KW	2000RPM	200NM	1：1
ISO50	AGU-BT50	BT50	12KW	2000RPM	200NM	1：1
HSK100	AGU-BT50	BT50	12KW	2000RPM	200NM	1：1

备注：

◎本产品只接受法兰盘或其他方式连接。

◎输出端与主轴驱动刀柄旋转方向相反。

Remarks:

◎ This product only accepts flanges or other.

◎ The output is in the same direction as the spindle drive shank.

KF-A80-1 直角铣头 KF-A80-1 ANGLE HEAD

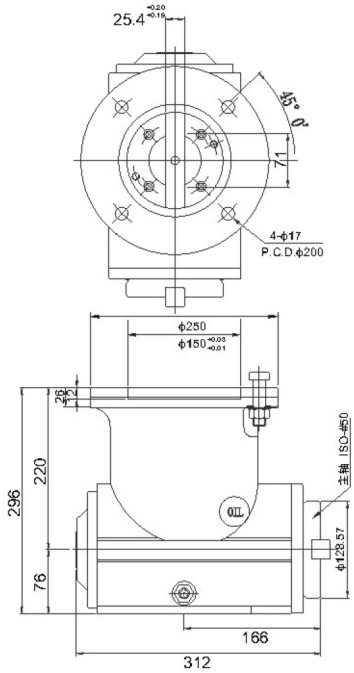

适用刀具 Taper	型号 Model	最高转速 Max speed	最大功率 KW	转向 Rotation	最大刀值 MAX.Cutter	重量 Weight
B.T/N.T50	KF-A80-1	900rpm	38kw	正转 corotation	ϕ200mm	56kg

KF-D90 度深孔直角铣头 KF-D90 ANGLE HEAD

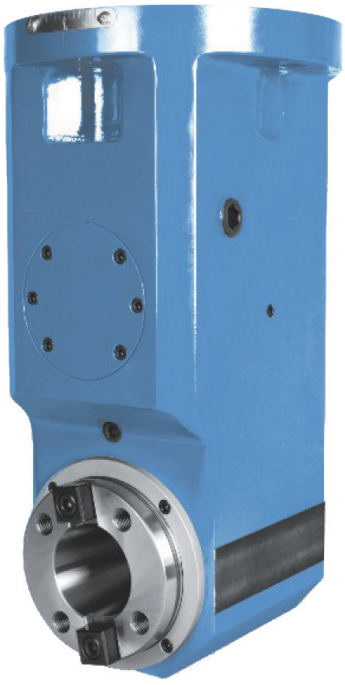

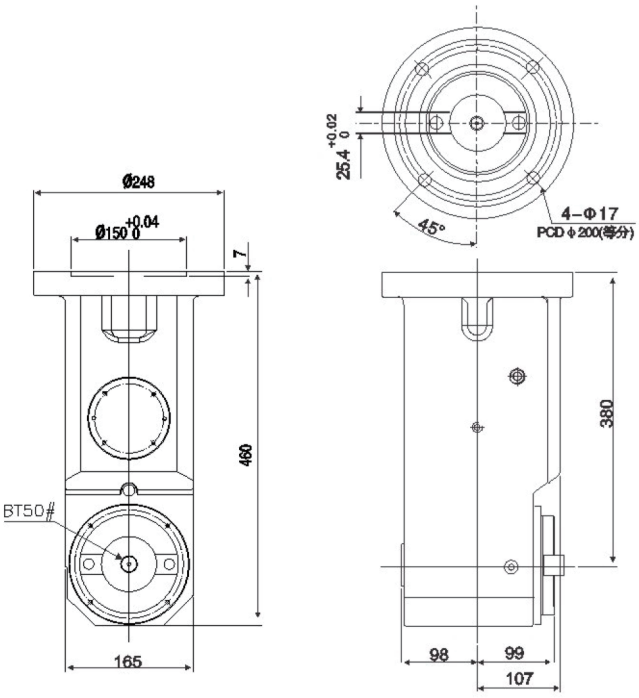

适用刀具 Taper	型号 Model	最高转速 Max speed	最大功率 KW	转向 Rotation	最大刀值 MAX.Cutter	重量 Weight
B.T/N.T50	KF-D90 度	900rpm	38kw	正转 corotation	ϕ200mm	72kg

KF-A90-1 万能铣头 KF-A90-1 UNIVERSAL HEAD

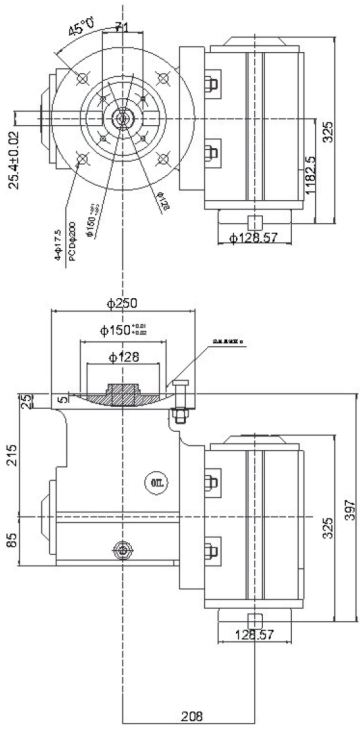

型号 Model	最高转速 Max speed	凸出 / 凹下 U/D	盘径 φ250/φ300	主轴维度	齿轮比数	主轴端外径	最大功率	刀盘最大直径	重量 Weight
KF-A90-1	800-1200rpm	U/D	2/3	ISO 50#	1:1	φ128.5	38kw	φ200mm	120kg

KF-300L 延伸头 KF-300L EXTEND HEAD

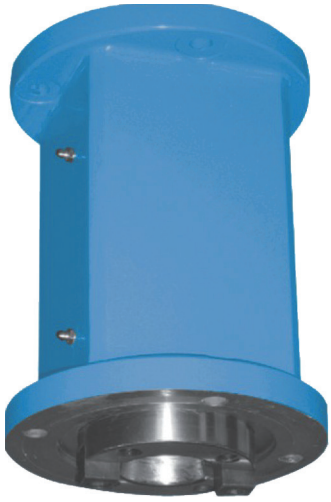

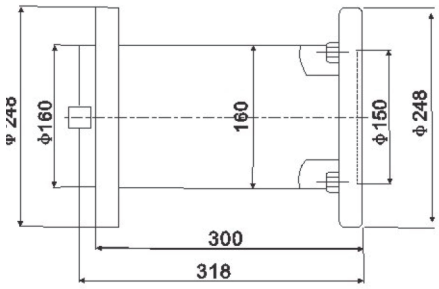

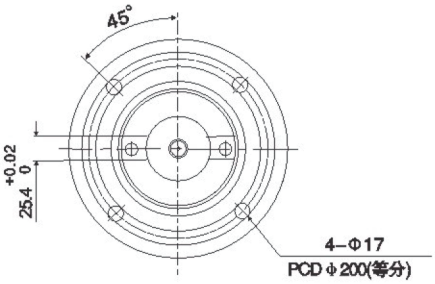

适用刀具 Taper	型号 Model	最高转速 Max speed	最大功率 KW	转向 Rotation	最大刀值 MAX.Cutter	重量 Weight
B.T/N.T50	KF-300L	900rpm	38kw	正转 corotation	φ200mm	52kg

KF-480L 延伸头 KF-480L EXTEND HEAD

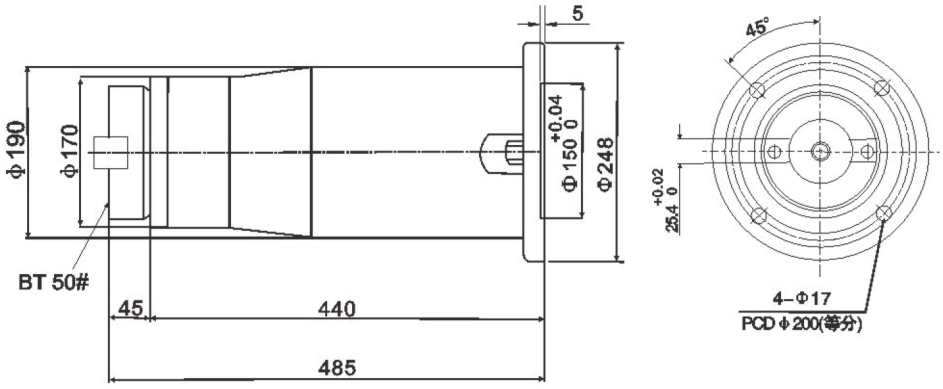

适用刀具 TAPER	型号 Model	最高转速 Max speed	最大功率 KW	转向 Rotation	最大刀值 MAX.Cutter	重量 Weight
B.T/N.T50	KF-480L	900rpm	38kw	正转 corotation	ϕ200mm	59kg

KF-A80 90°延伸头 KF-A80 90° ANGLE HEAD

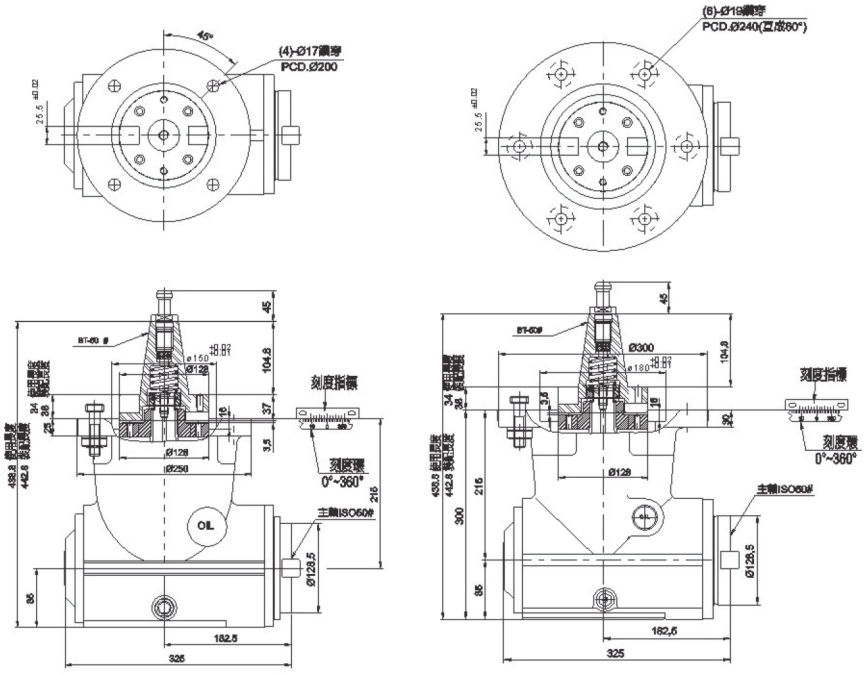

型号 Model	最高转速 Max speed	凸出 / 凹下 U/D	盘径 ϕ250/ϕ300	连接盘 (F)	刀杆含弹簧 / 无弹簧 H1/H2	主轴维度	齿轮比数	主轴端外径	最大功率	刀盘最大直径	重量 Weight
KF-A80	2000-2500rpm	U/D	2/3	F	H1/H2	ISO 50#	1:1	ϕ128.5	38kw	ϕ200mm	90kg

KF-A70 90°深镗铣头 KF-A70 ANGLE HEAD

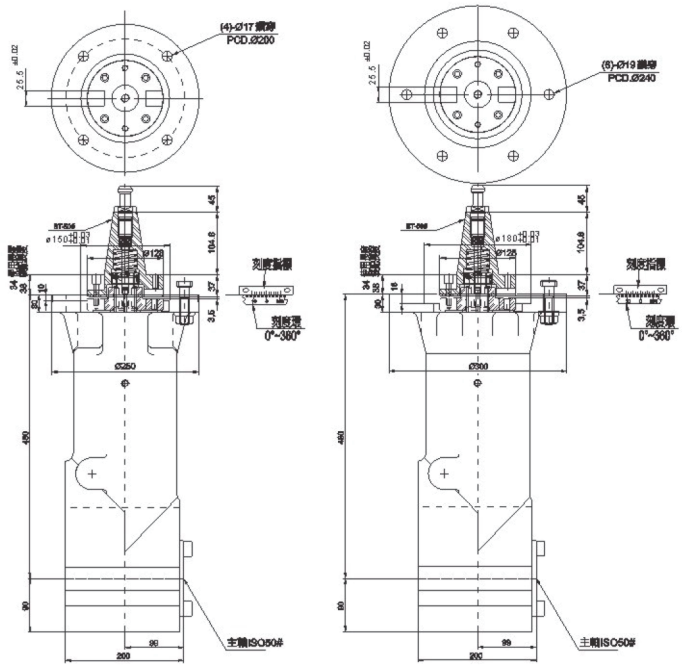

型号 Model	最高转速 Max speed	凸出 / 凹下 U/D	盘径 ϕ250/ϕ300	连接盘 (F)	刀杆含弹簧 / 无弹簧 H1/H2	主轴维度	齿轮比数	主轴端外径	最大功率	刀盘最大直径	重量 Weight
KF-A70	2000rpm	U/D	2/3	F	H1/H2	ISO 50#	1:1	ϕ128.5	38kw	ϕ200mm	110kg

KF-A90 90°深镗铣头 KF-A90 UNIVERSAL HEAD

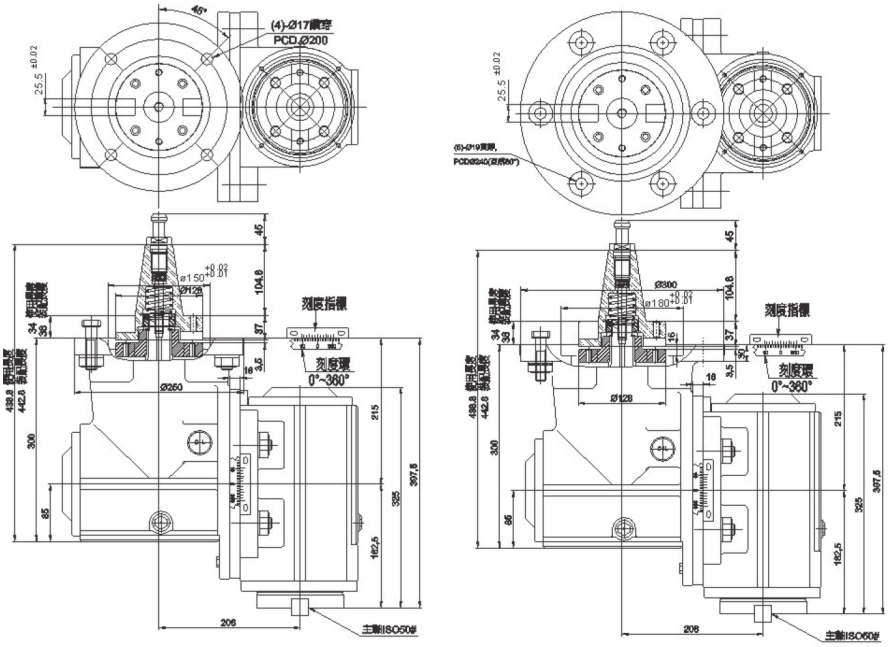

型号 Model	最高转速 Max speed	凸出 / 凹下 U/D	盘径 ϕ250/ϕ300	连接盘 (F)	刀杆含弹簧 / 无弹簧 H1/H2	主轴维度	齿轮比数	主轴端外径	最大功率	刀盘最大直径	重量 Weight
KF-A90	2000rpm	U/D	2/3	F	H1/H2	ISO 50#	1:1	ϕ128.5	38kw	ϕ200mm	120kg

KF-U45 45°万向铣头 KF-U45 UNIVERSAL HEAD

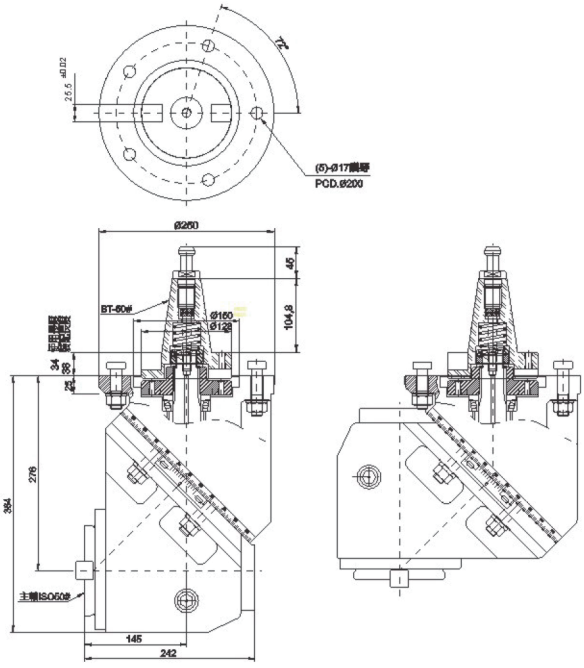

型号 Model	最高转速 Max speed	凸出 / 凹下 U/D	盘径 ϕ250/ϕ300	连接盘 (F)	刀杆含弹簧 / 无弹簧 H1/H2	主轴维度	齿轮比数	主轴端外径	最大功率	刀盘最大直径	重量 Weight
KF-U45	1200-2000rpm	U/D	2/3	F	H1/H2	ISO 50#	1:1	ϕ128.5	38kw	ϕ200mm	110kg

KF-A75 延伸头 KF-A75 EXTEND HEAD

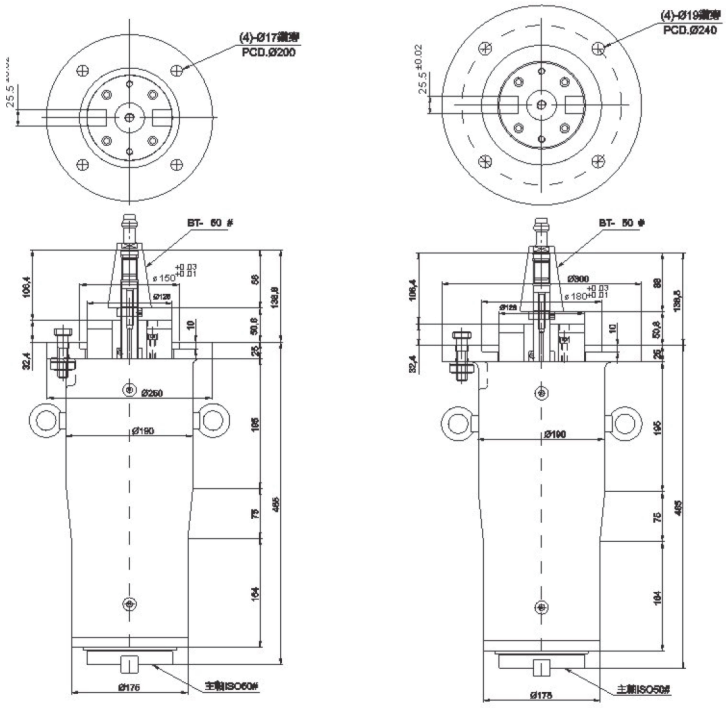

型号 Model	最高转速 Max speed	凸出 / 凹下 U/D	盘径 ϕ250/ϕ300	连接盘 (F)	运动打刀 (T)	主轴维度	齿轮比数	主轴端外径	最大功率	刀盘最大直径	重量 Weight
KF-A75	2000rpm	U/D	2/3	F	T	ISO 50#	1:1	ϕ128.5	38kw	ϕ200mm	60kg

KF-A65 小型延伸头 KF-A65 EXTEND HEAD

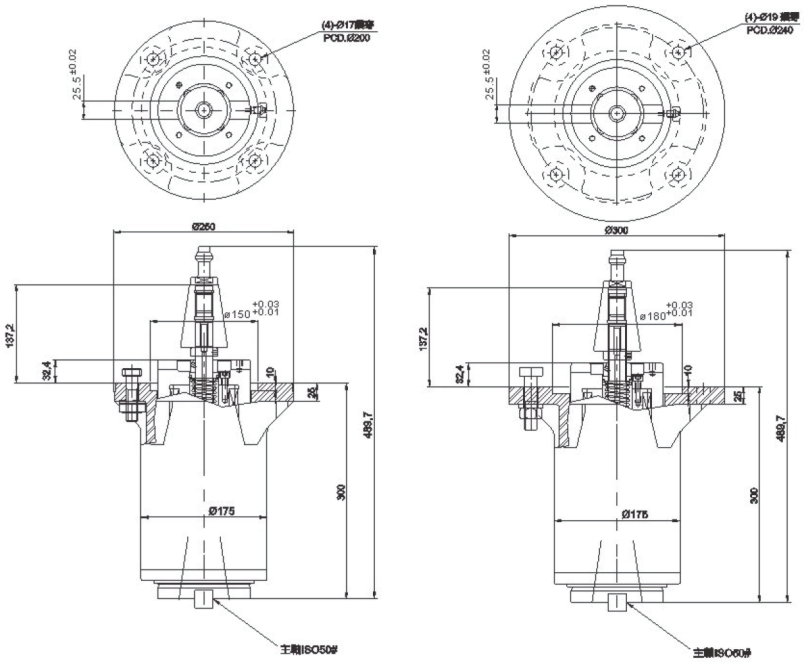

型号 Model	最高转速 Max speed	凸出 / 凹下 U/D	盘径 ϕ250/ϕ300	连接盘 (F)	运动打刀 (T)	主轴维度	齿轮比数	主轴端外径	最大功率	刀盘最大直径	重量 Weight
KF-A65	2000rpm	U/D	2/3	F	T	ISO 50#	1:1	ϕ128.5	38kw	ϕ200mm	50kg

KF-A79 双向铣头 KF-A79 DOUBLE SPINDLE ANGLE HEAD

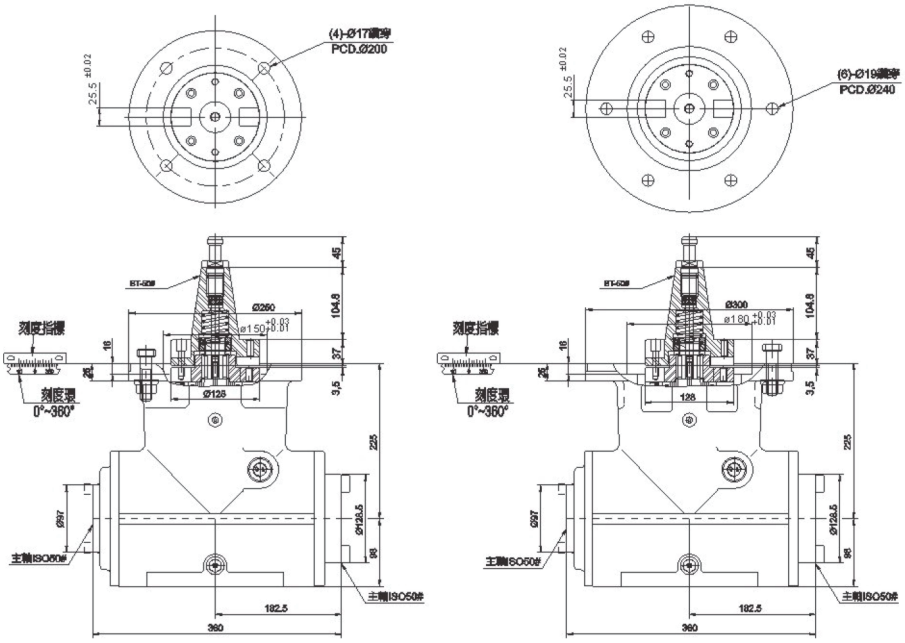

型号 Model	最高转速 Max speed	凸出 / 凹下 U/D	盘径 ϕ250/ϕ300	连接盘 (F)	刀杆含弹簧 / 无弹簧 H1/H2	主轴维度	齿轮比数	主轴端外径	最大功率	刀盘最大直径	重量 Weight
KF-A79	2000rpm	U/D	2/3	F	H1/H2	ISO 50#	1:1	ϕ128.5	38kw	ϕ200mm	90kg

高精度角度铣头 HIGH PRECISION ANGLE HEAD

KF-A77 小型 90°铣头 KF-A77 SMALL ANGLE HEAD

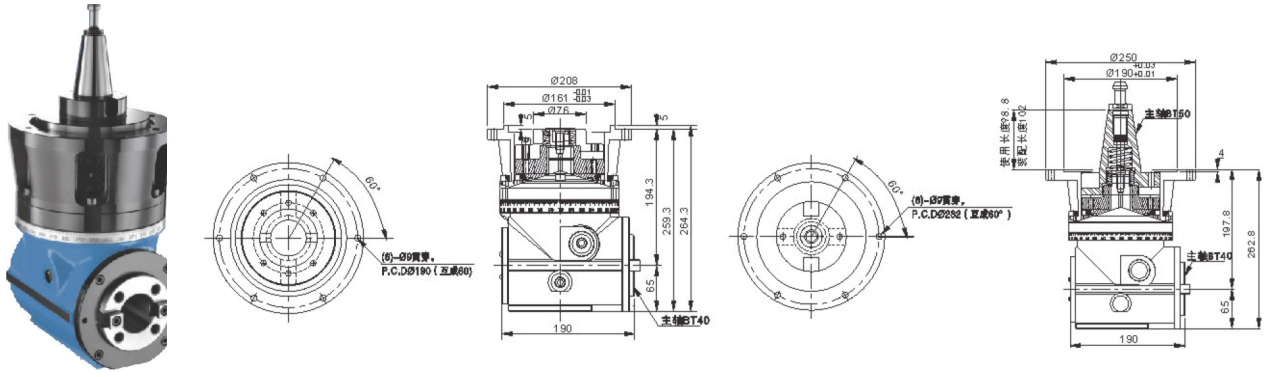

型号 Model	最高转速 Max speed	盘径	连接盘	刀桿 BT40/BT50	主轴维度	齿轮比数	主轴端外径	最大功率	刀盘最大直径	重量 Weight
KF-A79	2000rpm	ϕ188	F	H4/H5	ISO 40#	1:1	ϕ88	22kw	ϕ120mm	30kg

备注:

◎小型加工中心机适用此头 BT40 和 BT50 主轴皆可用

Features:

◎ This product only accepts flanges or other.
◎ The output is in the same direction as the spindle drive shank.

KF-D75B 延伸头铣头 KF-D75B EXTENDED MILLING HEAD

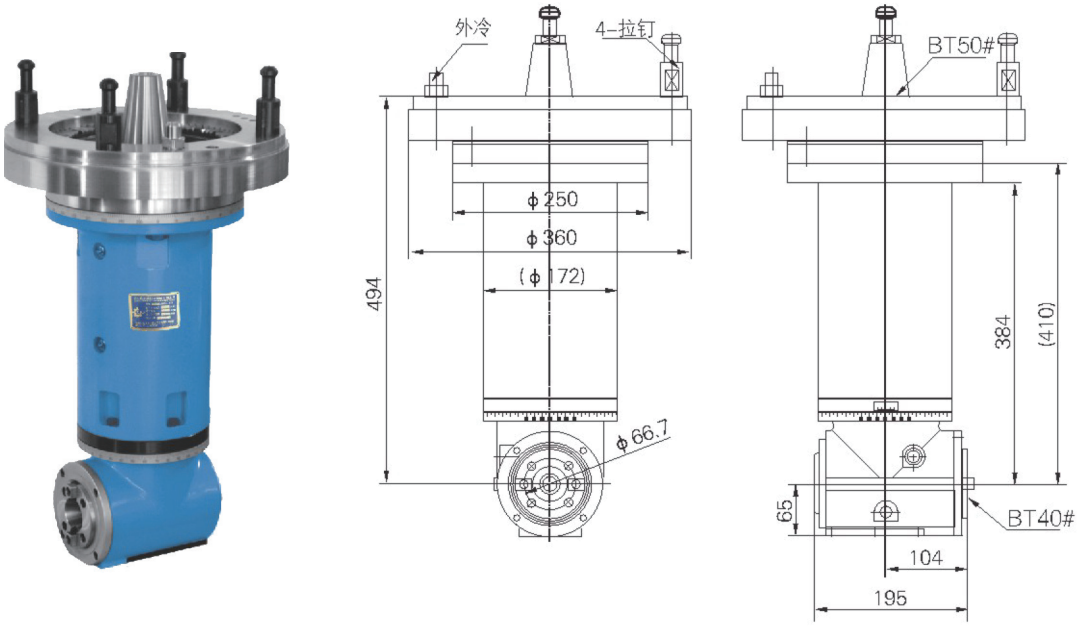

型号 Model	输出 Output	功率 Power	最高转速 MAX speed	最高扭转 MAX Torque	刀盘直径	减速比 Reduction ratio
KF-D75B	BT40	22kw	2000rpm	700nm	120mm	1：1

KF-D75 延伸头铣头 KF-D75 EXTENDED MILLING HEAD

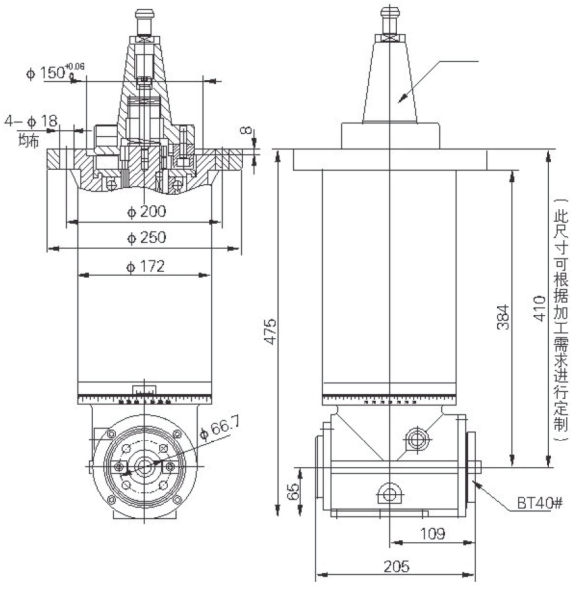

型号 Model	输出 Output	功率 Power	最高转速 Max speed	最高扭矩 Max torque	刀盘直径	减速比 Reduction ratio
KF-D75	BT40	22kw	2000rpm	700nm	120mm	1：1

KF-D78 延伸头铣头 KF-D78 EXTENDED MILLING HEAD

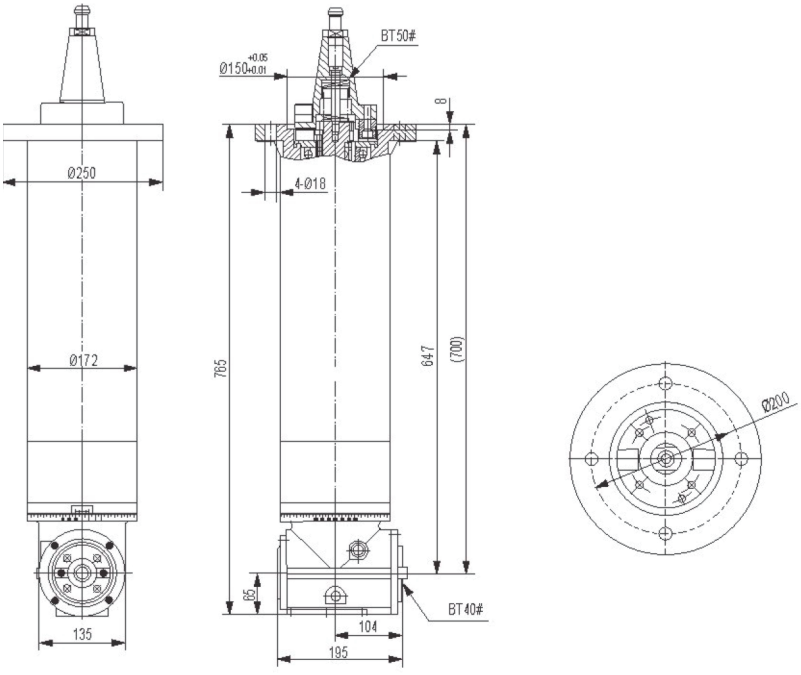

型号 Model	输出 Output	功率 Power	最高转速 Max speed	最高扭矩 Max torque	刀盘直径	减速比 Reduction ratio
KF-D78	BT40	22kw	2000rpm	700nm	120mm	1：1

角度头固定块安装 INSTALLATION OF FIXING BLOCK OF THE ANGLE MILLING HEAD

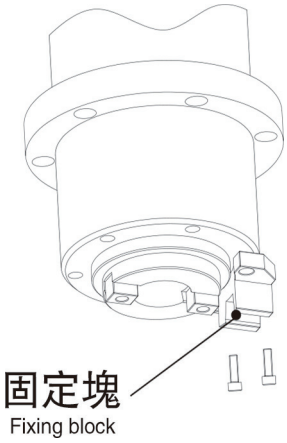

1、取下主轴上两个螺栓，从包装箱中取出固定块，更换较长的螺栓把固定块安装紧固在主轴上。

1. Remove the two bolts on the spindle, take out the fixing block from the packing box, replace the longer bolts to install and fasten the fixing block to the main shaft.

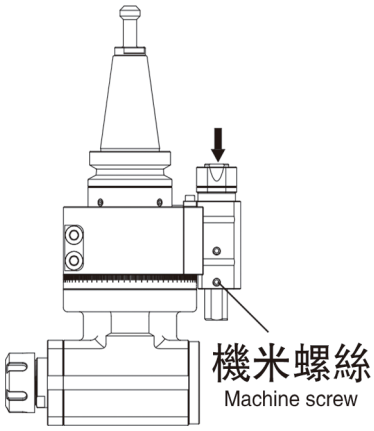

2、从包装箱中取出角度铣头并安装上跟主轴匹配的拉钉，松开固定支架上的机米螺丝，下压定位销。

2. Take out the angle milling head from the packing box and install the pull stud which matches the spindle, loosen the machine screws on the fixing bracket, and press down the positioning pin.

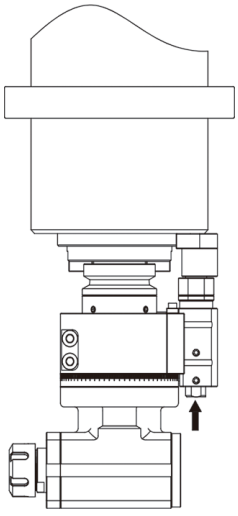

3、把角度铣头安装在主轴上，定位销对准固定块凹槽，上压定位销使定位销与固定块贴紧，锁紧机米螺丝。

3. Install the angle milling head to the spindle, align the positioning pin with the groove of the fixing block, press the positioning pin up to make the positioning pin and the fixing block closely together, and tighten the set screws.

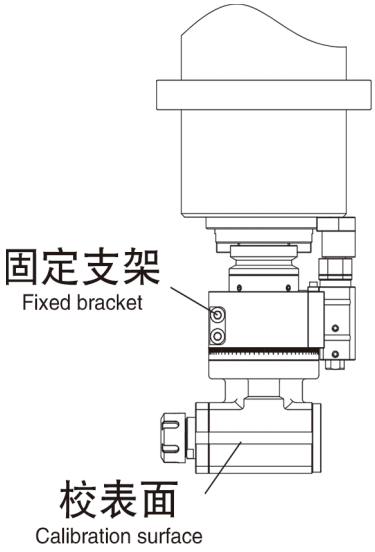

4、松开固定支架上的紧固螺栓，大致旋转角度头本体到所需加工的角度，用测表校正表位。锁紧紧固螺栓。

4. Loosen the fastening bolts on the fixed bracket, rotate the angle head body approximately to the desired machining angle, and correct the position with a meter. Then tighten the fastening bolts.

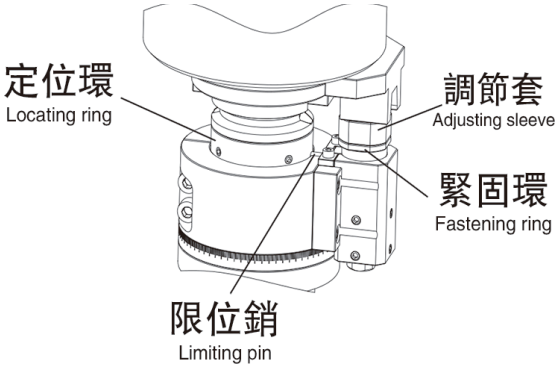

5、旋转调节套使限位销下压避开定位环（注意需完全避开）。锁紧紧固环防止调节套下滑。旋转主轴使主轴回到零位（自动抓刀位置），锁紧主轴，松开定位环上机米螺丝，调节定位环使定位环凹槽于限位销对齐。锁紧机米螺丝。即可完成安装。

5. Rotate the adjusting sleeve to make the limiting pin pressed down to avoid the locating ring (note that it must be avoided completely). Lock the locating ring to prevent the adjusting sleeve from sliding down. Rotate the spindle to return it to the zero position (automatic gripping position), lock the spindle, loosen the set screws on the locating ring, and adjust the locating ring to align the groove of the locatinging ring with the limiting pin. Tighten the set screws to complete the installation.

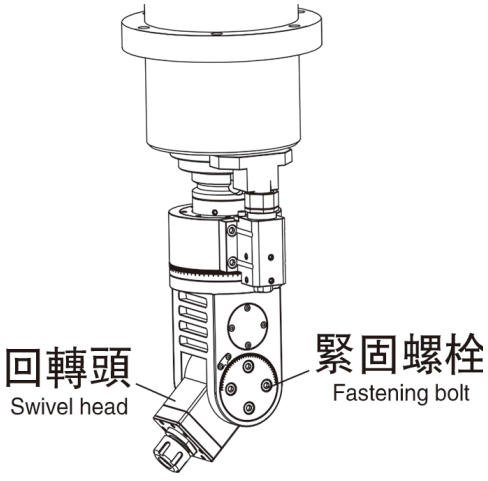

6、如图所示，角度铣头为万能铣头时，安装步骤前半部分跟以上一致，调节 A 轴角度时需松开紧固螺栓，调节回转头角度并校表，校表完成后锁紧紧固螺栓，即安装完成。

6. As shown in the figure, if the angle milling head is a universal milling head, the first half of the installation procedure is the same with above. When adjusting the A-axis angle, you need to loosen the fastening bolts, adjust the angle of the rotary head and calibrate with a meter, and tighten the bolts after calibration, then the installation is completed.

角度头法兰盘安装 FLANGE INSTALLATION OF THE ANGLE MILLING HEAD

法兰盘安装主要用于重量较重或者有效距离较长，需要高刚性加工的角度铣头安装使用。

Flange installation is mainly used for the installation of angle milling heads with bigger weight or longer effective distance and requiring high rigidity machining.

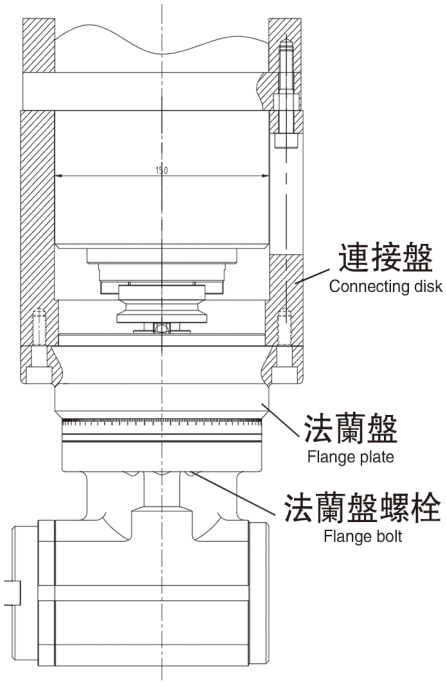

安装步骤：

1、取下主轴上的螺栓（最少 3 个，一般是 4 或 6 个）。
2、更换加长的螺栓把连接盘紧固在主轴上。
3、用螺栓通过法兰盘把角度铣头紧固在连接盘上。
4、松开法兰盘螺栓（不得完全松开，仅需适当松开即可）转动角度铣头本体到所需加工的角度校正校表位。
5、锁紧法兰盘螺栓即可完成安装。

installation steps:
1. Remove the bolts on the spindle (minimum 3, generally 4 or 6).
2. Replace the extended bolts to fasten the connecting disc to the main shaft.
3. Use bolts to fasten the angle milling head to the connecting plate through the flange.
4. Loosen the flange bolts (not completely loosened, just need to be loosened properly) and turn the body of the angle milling head to the required angle, and calibrate the position.
5. Tighten the flange bolts to complete the installation.